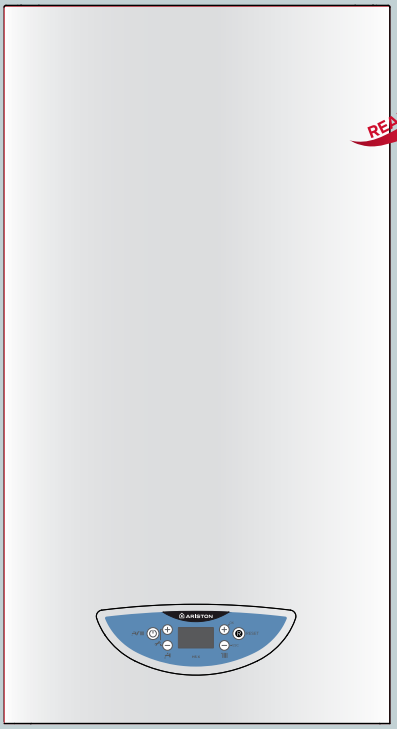

discover more
@ariston.com

ARISTON

MATIS CONDENS PLUS

INSTRUKCJE TECHNICZNE DOTYCZĄCE INSTALACJI I OBSŁUGI
TECHNINIO APTARNAVIMO IR INSTALIAVIMO INSTRUKCIJA

WISZĄCY KOCIOŁ KONDENSACYJNY
PAKABINAMAS KONDENSACINIS, DUJINIS KATILAS

APĂ CALDĂ MENAJERĂ | ÎNCĂLZIRE | ENERGIE REGENERABILĂ

3301327
3301328

420000544200

Szanowni Państwo.
Pragniemy podziękować za wybór podczas zakupów kotła naszej produkcji. Jesteśmy pewni, że dostarczyliśmy Państwu produkt o istotnych walorach technicznych.
Niniejsza instrukcja obsługi została opracowana specjalnie po to, aby przekazać Państwu ważne wskazówki i sugestie dotyczące zainstalowania, właściwego użytkowania, a także okresowej obsługi i konserwacji kotła, co pozwoli w pełni docenić jego zalety.
Książeczkę tę należy starannie przechowywać, aby mogła zawsze służyć jako źródło informacji niezbędnych do korzystania z naszego urządzenia.
Nasz Serwis Obsługi Technicznej właściwy dla strefy Państwa zamieszkania pozostaje do całkowitej dyspozycji w razie pojawienia się najmniejszego problemu związanego z nowo nabytym kotłem.

Z wyrazami szacunku

Gerbiami pirkėjai,
Dėkojame Jums už tai, kad pasirinkote mūsų gamybos katilą. Mes įsitikinę, kad tiekiame Jums produktą, turintį vertingas technines savybes.
Ši aptarnavimo instrukcija parengta siekiant supažindinti Jus su svarbiomis nuorodomis, veiksmais bei patarimais, kaip instaliuoti katilą, teisingai juo naudotis taip pat periodiškai atlikti aptarnavimo ir priežiūros darbus, kad galėtumėte įvertinti visus jo privalumus.
Šią knygelę reikia kruopščiai saugoti, kad visada galėtumėte joje rasti reikiamą informaciją, būtiną naudojantis mūsų įrenginiu.
Mūsų techninės pagalbos centras, aptarnaujantis Jūsų gyvenamąją sritį, yra pasiruošęs suteikti pagalbą, kilus mažiausiai problemai, susijusiai su naujai įsigytu katilu.
Pagarbiai.

GWARANCJA
Aby skorzystać z gwarancji należy skontaktować się z Autoryzowanym Serwisem ARISTON właściwym dla strefy Państwa zamieszkania aby dokonać tzw. pierwszego uruchomienia kotła.
Po upewnieniu się co do prawidłowego funkcjonowania kotła, Autoryzowany Serwis ARISTON dostarczy Państwu wszystkie informacje potrzebne do jego właściwego użytkowania i uaktywni funkcjonowanie Gwarancji ze strony ARISTON, wypełniając egzemplarz karty gwarancyjnej.
Aby uzyskać numer telefonu najbliższego Centrum Obsługi, możecie Państwo skorzystać z naszej strony internetowej: www.aristonheating.pl

GARANTIJA
Norėdami pasinaudoti garantija, kreipkitės į įgaliotąjį ARISTON techninio aptarnavimo centrą, esantį Jūsų gyvenamoje vietoje, dėl taip vadinamo „pirmojo katilo įjungimo“.
Įsitikinęs, kad katilas veikia nepriekaištingai, įgaliotasis Ariston techninio aptarnavimo centras suteiks Jums reikiamą informaciją apie teisingą naudojimąsi juo ir užpildys garantijos kortelę bei užtikrins Ariston suteiktos garantijos galiojimą.
Artimiausio aptarnavimo centro telefono numerį Jūs rasite internetiniame tinklapyje: www.ariston.com

Dziękujemy za wybranie **MATIS CONDENS PLUS** kompatybilnego z systemem **Ariston NET**, zaprojektowanym i wyprodukowanym przez Ariston, aby zapewnić maksymalną kontrolę zużycia energii do celów ogrzewania i podgrzewu CWU. **Ariston Net** pozwala na włączanie, wyłączanie i sprawdzanie temperatury w ogrzewanych pomieszczeniach oraz wody użytkowej,za pomocą smartphona lub komputera. To pozwala na stały monitoring zużycia energii, aby zapewnić Ci mkaksymalne oszczędności na rachunkach za energię. Powiadamia również natychmiast, gdy wystąpi awaria w kotle. Gdy aktywowana jest usługa „teleassistance”*, centrum serwisowe będzie w stanie rozwiązać większość problemów zdalnie lub umówić się na spotkanie w dogodnym terminie.

Ready for ARISTON NET

* Dostępność tej usługi musi zostać zweryfikowana, aby uzyskać więcej informacji zadzwoń pod numer 12-420-22-20

Oznakowanie CE
Znak CE stanowi gwarancję, że urządzenie odpowiada wymaganiom następujących dyrektyw:
- **2016/426/EU** dotyczącej urządzeń zasilanych gazem
- **2004/108/EC** dotyczącej kompatybilności elektromagnetycznej
- **92/42/CEE** dotyczącej sprawności energetycznej “tylko art 7 (par 2), art 8 oraz aneks od III do V”
- **2006/95/EC** dotycząca bezpieczeństwa elektrycznego
- **2009/125/CE** Produkty związane z energią
- **813/2013** Rozporządzenie delegowane komisji (UE)

CE ženklinimas
CE ženklinimas suteikia garantiją, kad įrenginys atitinka išvardintų direktyvų reikalavimus:
- **2016/426/EB** dujomis varomiems įrenginiams
- **2004/108/EB** dėl elektromagnetinio suderinamumo
- **92/42/EB** dėl naudingo veikimo koeficiento „tik 7 straipsnio 2 dalis, 8 straipsnis ir nuo III iki V priedo“
- **2006/95/EB** dėl elektros saugos
- **2009/125/EB** dėl su energija susijusių gaminių
- Komisijos (ES) deleguotasis reglamentas **813/2013**

NORMY BEZPIECZEŃSTWA

Znaczenie symboli:

Brak przestrzegania tego typu zaleceń pociąga za sobą ryzyko uszkodzeń ciała osób, w określonych sytuacjach mogących prowadzić nawet do ich śmierci.

Brak przestrzegania tego typu zaleceń pociąga za sobą ryzyko uszkodzenia, w określonych sytuacjach także poważnego, przedmiotów, roślin lub zwierząt.

Nie wykonywać operacji, które związane byłyby z otwarciem obudowy kotła.
Porażenie prądem spowodowane obecnością elementów pod napięciem.
Uszkodzenia ciała polegające na oparzeniach spowodowanych istnieniem elementów o wysokiej temperaturze lub skaleczeniach o ostre i wystające krawędzie

Nie wykonywać operacji, które wymagałyby odłączenia kotła od jego instalacji.
Porażenie prądem spowodowane obecnością elementów pod napięciem.
Zalanie pomieszczeń na skutek wypływu wody z odłączonych rur.
Eksplozje, pożary lub zatrucia z powodu ulatniania się gazu z odłączonych rur.

Nie doprowadzać do uszkodzenia elektrycznego przewodu zasilającego.
Porażenie prądem spowodowane obecnością nie izolowanych przewodów pod napięciem.

Nie pozostawiać żadnych przedmiotów na urządzeniu.
Uszkodzenia ciała spowodowane upadkiem tego przedmiotu na skutek wibracji.
Uszkodzenie samego urządzenia lub innych przedmiotów w pobliżu, spowodowane upadkiem tego przedmiotu na skutek wibracji.

Nie wchodzić na urządzenie.
Uszkodzenia ciała spowodowane upadkiem z urządzenia.
Uszkodzenie samego urządzenia lub innych przedmiotów w pobliżu spowodowane upadkiem urządzenia wyrwanego z uchwytów.

Nie wchodzić na krzesła, stołki, niestabilne drabiny lub inne niepewne podparcia podczas czyszczenia urządzenia.
Uszkodzenia ciała spowodowane upadkiem z wysokości lub przycięcie sobie palców (składaną drabiną).

Nie przystępować do czyszczenia urządzenia zanim się go najpierw nie wyłączy ustawiając wyłącznik zewnętrzny na pozycję "WYŁ".
Porażenie prądem spowodowane obecnością elementów pod napięciem.

SAUGOS NORMOS

Simbolių reikšmės:

Nesilaikant šių įspėjimų kyla asmens kūno sužalojimo pavojus, tam tikromis aplinkybėmis net mirties grėsmė.

Nesilaikant šių rekomendacijų kyla daiktų, augalų apgadinimo arba gyvūnų sužalojimo pavojus, tam tikromis aplinkybėmis galima didelė žala.

Negalimi darbai, susiję su katilo dangčio nuėmimu.
Elektros smūgio pavojus, sukeltas detalių, kuriomis teka elektros įtampa. Kūno nudegimo, prisilietus prie įkaitusių elementų arba susižalojimo aštriomis, atsikišusiomis briaunomis pavojus.

Neatlikinėkite veiksmų, kurių metu katilą reikia atjungti nuo jo instaliacijos.
Elektros smūgio pavojus, sukeltas detalių, kuriomis teka elektros įtampa.
Patalpų užtvindymas, iš atjungtų vamzdžių išsiliejusiu vandeniu.
Sprogimai, gaisrai arba apsinuodijimas dujomis, sklindančiomis iš atjungtų vamzdžių.

Nepoškozujte kabel elektrického napájení.
Elektros smūgis dėl prisilietimo prie atvirų (neizoliuotų) elektros laidų, kuriais teka elektros įtampa.

Ant įrenginio nepalikite jokių daiktų.
Kūną gali sužaloti nuo vibruojančio įrenginio nukritęs daiktas.
Dėl vibracijos nukritęs daiktas gali sugadinti patį įrenginį arba arti jo esančius daiktus.

Nelipkite ant įrenginio.
Krisdami nuo įrenginio galite susižaloti.
Paties įrenginio arba arti jo esančių daiktų sugadinimas, kren tant iš laikiklių išplėštam įrenginiui.

Valydami įrenginį nelipkite ant kėdžių, kėdučių, nestabilių kopėčių arba atramų.
Kūno sužalojimas nukritus iš aukštai arba pirštų prisispaudimas (sulankstomomis kopėčiomis).

Nevalyti įrenginio prieš tai jo neišjungus, išjungti sukant išorinį jungiklį prie simbolio „IŠJUNGTA".
Elektros smūgis, prisilietus prie elementų, kuriais teka elektros srovė.

Do czyszczenia urządzenia nie stosować środków owadobójczych, rozpuszczalników ani agresywnych detergentów.
Możliwość uszkodzenia elementów z tworzyw sztucznych lub powierzchni pokrytych emalią.
Nie wykorzystywać urządzenia do celów innych niż normalna praca w warunkach domowych.
Uszkodzenie urządzenia na skutek przeciążenia nadmierną pracą.
Uszkodzenie przedmiotów traktowanych w nieodpowiedni sposób.
Nie dopuszczać do urządzenia dzieci ani osób niedoświadczonych.
Uszkodzenie urządzenia wynikłe z nieodpowiedniego użytkowania
Gdyby pojawiła się woń spalenizny albo widać by było dym wychodzący z urządzenia, odłączyć natychmiast zasilanie elektryczne, zamknąć główny zawór gazu, otworzyć okna i powiadomić personel techniczny.
Uszkodzenia ciała związane z poparzeniami, wdychaniem szkodliwych substancji lub zatruciem.
Gdy wyczuje się silną woń gazu, zamknąć główny zawór gazu, otworzyć okna i powiadomić personel techniczny.
Eksplozje, pożary lub zatrucia.

Urządzenie może być używane przez dzieci powyżej 8 lat oraz osoby o ograniczonych możliwościach ruchowych czy mentalnych pod warunkiem nadzoru lub poinstruowaniu dotyczącym używania urządzenia w bezpieczny sposób oraz zrozumieniu zagrożeń związanych z użytkowaniem. Urządzenie nie może być przedmiotem zabawy dzieci. Czyszczenie i konserwacja dopuszczalna dla użytkownika nie może być wykonywana przez dzieci bez nadzoru osób dorosłych.

UWAGA
INSTALACJA, PIERWSZE URUCHOMIENIE I USTAWIENIA KOTŁA, A TAKŻE CZYNNOŚCI KONSERWACYJNE POWINNY BYĆ WYKONYWANE ZGODNIE Z INSTRUKCJAMI I WYŁĄCZNIE PRZEZ WYKWALIFIKOWANY PERSONEL. NIEWŁAŚCIWIE ZAINSTALOWANY KOCIOŁ MOŻE SPOWODOWAĆ SZKODY W STOSUNKU DO LUDZI, ZWIERZĄT LUB RZECZY, ZA KTÓRE PRODUCENT NIE PONOSI ODPOWIEDZIALNOŚC.

Įrenginio valymui nenaudoti vabzdžius naikinančių priemonių, tirpiklių bei agresyvių skysčių.
Galima sugadinti iš dirbtinių medžiagų pagamintus elementus arba emaliuotus paviršius.
Nenaudoti įrenginio kitiems tikslams, tik įprastam darbui namų sąlygomis.
Įrenginio sugadinimas, perkrova dėl pernelyg intensyvaus darbo. Netinkamai naudojant apgadinami daiktai.
Neleisti prie įrenginio vaikų arba nepatyrusių asmenų.
Įrenginio sugadinimas dėl netinkamo naudojimo.
Atsiradus degėsių kvapui arba pastebėjus iš įrenginio sklindančius dūmus, reikia nedelsiant išjungti iš elektros įtampos šaltinio, užsukti pagrindinį dujų vožtuvą, atidaryti langus ir informuoti techninį personalą.
Kūno sužalojimas: nudegimas, kenksmingų medžiagų įkvėpimas arba apsinuodijimas.
Pajutus stiprų dujų kvapą, užsukti pagrindinį dujų vožtuvą, atidaryti langus ir informuoti techninį personalą.
Sprogimai, gaisras arba apsinuodijimas.

Įrenginį gali naudoti vyresni nei 8 metų vaikai ir žmonės su ribota fizine ar psichine galia, jeigu jie yra prižiūrimi arba jeigu jie buvo supažindinti, kaip saugiai naudotis įrenginiu, ir suprato su įrenginiu naudojimo susijusią riziką. Įrenginys negali būti naudojamas vaikams žaisti. Naudotojui privalomų valymo ir priežiūros darbų negali atlikti suaugusiųjų neprižiūrimi vaikai.

DĖMESIO
INSTALIAVIMAS, PIRMAS ĮJUNGIMAS IR KATILO REGULIAVIMAS, O TAIP PAT PRIEŽIŪROS VEIKSMAI TURI BŪTI ATLIEKAMI LAIKANTIS INSTRUKCIJŲ, ŠIE DARBAI LEIDŽIAMI TIK KVALIFIKUOTAM PERSONALUI. NETEISINGAI INSTALIUOTAS KATILAS GALI SUŽALOTI ŽMONES, GYVŪNUS ARBA TAPTI DAIKTŲ SUGADINIMO PRIEŽASTIMI, UŽ KURIĄ GAMINTOJAS NEATSAKO.

NINIEJSZA KSIĄŻECZKA, WRAZ Z PODRĘCZNIKIEM "INSTRUKCJE TECHNICZNE INSTALOWANIA, OKRESOWEJ OBSŁUGI I KONSERWACJI", STANOWIĄ ISTOTNĄ, A ZARAZEM NIEODŁĄCZNĄ CZĘŚĆ PRODUKTU. UŻYTKOWNIK POWINIEN STARANNIE PRZECHOWYWAĆ OBYDWIE WRAZ Z KOTŁEM, KTÓREMU POWINNY TOWARZYSZYĆ NAWET W PRZYPADKU PRZEKAZANIA GO INNEMU WŁAŚCICIELOWI LUB UŻYTKOWNIKOWI I/LUB W SYTUACJI ZAINSTALOWANIA KOTŁA W INNYM MIEJSCU PRZY INNEJ INSTALACJI. NALEŻY UWAŻNIE ZAPOZNAĆ SIĘ Z INSTRUKCJAMI I UWAGAMI ZAWARTYMI ZARÓWNO W TEJ KSIĄŻECZCE, JAK I W INSTRUKCJACH TECHNICZNYCH INSTALOWANIA, OKRESOWEJ OBSŁUGI I KONSERWACJI, GDYŻ DOSTARCZAJĄ ONE WAŻNYCH WSKAZÓWEK DOTYCZĄCYCH BEZPIECZEŃSTWA W CZASIE INSTALOWANIA, UŻYTKOWANIA I OBSŁUGI URZĄDZENIA.

Opisywane urządzenie służy do ogrzewania pomieszczeń i wytwarzania ciepłej wody do użytku domowego.
Powinno być podłączone do instalacji centralnego ogrzewania i do sieci rozprowadzającej ciepłą wodę użytkową o takich parametrach, które odpowiadałyby jego mocy, osiągom i możliwościom technicznym.
Zabronione jest wykorzystywanie tego urządzenia do celów niezgodnych z tym, co zostało opisane w tej książeczce. Konstruktor nie ponosi żadnej odpowiedzialności za powstałe ewentualnie szkody, wynikające z niewłaściwego, błędnego i nieracjonalnego użytkowania, a także takie, które byłyby wynikiem zignorowania instrukcji i wskazówek zawartych w tej książeczce. Technik instalator powinien mieć uprawnienia do instalowania urządzeń grzewczych zgodnie z normami i obowiązującymi aktualnie przepisami, a na zakończenie prac wystawić klientowi dokument deklaracji zgodności.
Zainstalowanie, obsługa i jakakolwiek interwencja techniczna w trakcie użytkowania powinny być wykonywane przy zachowaniu aktualnie obowiązujących norm i w oparciu o instrukcje dostarczone przez konstruktora urządzenia. W przypadku uszkodzenia i/lub niewłaściwego działania należy wyłączyć urządzenie, zamknąć zawór doprowadzający gaz i nie starać się naprawiać samemu, ale zwrócić się do personelu o odpowiednich kwalifikacjach. Ewentualne naprawy powinny być dokonywane przez osoby wykwalifikowane wyłącznie przy użyciu oryginalnych części zamiennych. Niezastosowanie się do powyższego zalecenia może wpłynąć na bezpieczeństwo pracy, jak również zwalnia konstruktora urządzenia od jakiejkolwiek odpowiedzialności.
W przypadku prac lub konserwacji elementów znajdujących się w pobliżu kanałów lub innych fragmentów ciągu odprowadzania spalin należy wyłączyć kocioł, a po zakończeniu wspomnianych prac zlecić sprawdzenie skuteczności odprowadzania spalin osobom o odpowiednich kwalifikacjach.
W przypadku definitywnego wyłączenia kotła z pracy należy odpowiednie prace powierzyć personelowi o odpowiednich kwalifikacjach.
W celu wyczyszczenia zewnętrznych elementów należy wyłączyć kocioł ustawiając wyłącznik zewnętrzny instalacji elektrycznej na pozycję "WYŁĄCZ".
Nie używać ani nie przechowywać w pomieszczeniu, w którym jest zainstalowany kocioł żadnych substancji łatwopalnych.

ŠI KNYGELĖ, KARTU SU PRIEDU „TECHNINIO INSTALIAVIMO INSTRUKCIJA, PERIODIŠKO APTARNAVIMO IR PRIEŽIŪROS DARBAI", YRA SVARBI IR TUO PAT METU NEATSIEJAMA TIEKIAMO PRODUKTO DALIS. VARTOTOJAS, ŠIUOS ABU DOKUMENTUS TURI RŪPESTINGAI SAUGOTI, KAIP IR KATILĄ, DOKUMENTUS PRIVALO PERDUOTI KARTU SU KATILU, JEIGU JIS ATIDUODAMAS KITAM SAVININKUI ARBA VARTOTOJUI IR/ARBA TUO ATVEJU, KAI KATILAS PERKELIAMAS Į KITĄ VIETĄ, JUNGIAMAS PRIE KITOS INSTALIACIJOS.

Reikia įdėmiai perskaityti šioje knygelėje, techninėje instaliavimo bei periodinio aptarnavimo ir priežiūros instrukcijose esančią informaciją, ir nuorodas, kadangi jose yra svarbūs duomenys apie saugų įrenginio instaliavimą, naudojimą bei aptarnavimą.
Aprašytas įrenginys yra skirtas patalpų ir buityje vartojamo vandens šildymui.
Jis turi būti prijungtas prie pagrindinės apšildymo instaliacijos ir karšto vandens paskirstymo tinklo, turinčio tokius pačius parametrus, atitinkančius jo galią, našumą ir technines galimybes.
Draudžiama naudoti šį įrenginį kitiems tikslams nei aprašyta šioje knygelėje. Gamintojas neatsako už jokią žalą, patirtą dėl neteisingo ir neracionalaus naudojimo taip pat nuostolius, patirtus dėl šioje knygelėje pateiktų instrukcijų, ir nuorodų nepaisymo. Įrenginį instaliuojantis technikas privalo turėti leidimą instaliuoti šildymo įrenginius pagal normas ir patvirtintas taisykles, atlikęs darbus jis privalo išduoti klientui atitikties deklaraciją.
Instaliavimas, aptarnavimas ir bet kokie techniniai darbai, naudojamam įrenginiui turi būti atliekami pagal galiojančias normas bei įrenginio gamintojo instrukcijas.
Gedimo ir/arba netinkamo veikimo atveju įrenginį reikia išjungti, užsukti dujų vožtuvą ir nemėginti remontuoti savarankiškai, o patikėti šiuos darbus kvalifikuotiems asmenims.
Prireikus, remonto darbus turi atlikti kvalifikuoti asmenys, naudodami tik originalias atsargines detales.
Aprašytos rekomendacijos nesilaikymas gali turėti neigiamą įtaką darbo saugai taip pat, dėl galimų pasekmių gamintojas neprisiima jokios atsakomybės.
Dirbant arba atliekant elementų, esančių šalia kanalų ar kitų dujų išmetimo vamzdžio dalių, priežiūros darbus, reikia išjungti katilą, o baigus minėtus darbus kreiptis į kvalifikuotus asmenis, kad patikrintų dujų išmetimo veiksmingumą.
Tuo atveju, kai katilas išjungiamas visiškai, atitinkamų darbų atlikimą reikia patikėti kvalifikuotiems specialistams.
Norint išvalyti išorinius elementus, reikia išjungti katilą (pasukant išorinį elektros instaliacijos jungiklį ties simboliu „IŠJUNGTA").
Patalpoje, kurioje yra katilas nenaudokite ir nesaugokite jokių degių medžiagų.

Panel sterowania

Valdymo skydas

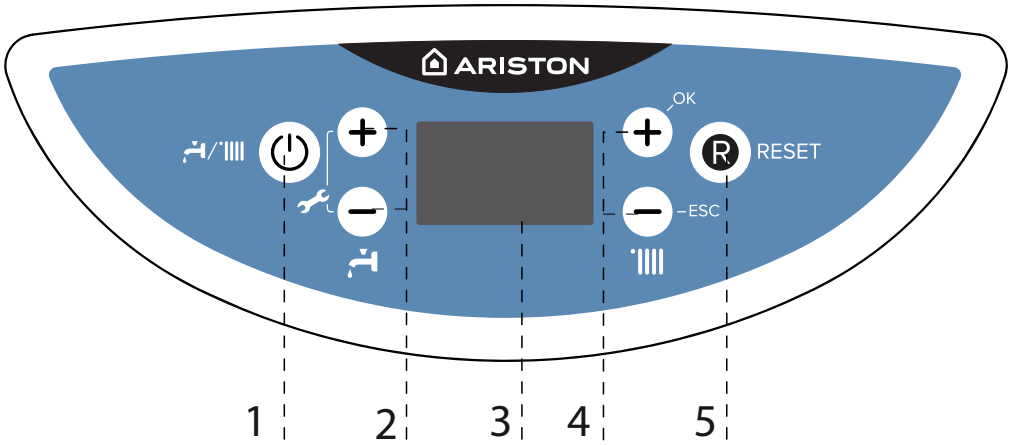

Opis:
1. Przycisk ON/OFF i wybór trybu działania (lato / zima)
2. Przyciski +/- regulacji temperatury wody użytkowej
3. Wyświetlacz
4. Przyciski +/- regulacji temperatury ogrzewania
5. Przycisk RESET

Vysvětlivky:
1. Mygtukas ON/OFF ir veikimo režimo (vasarinis / žieminis) parinkimas
2. Buitinio vandens temperatūros reguliavimo mygtukai +/–
3. Ekranas
4. Šildymo temperatūros reguliavimo mygtukai +/–
5. Mygtukas RESET

Wyświetlacz

Ekranas

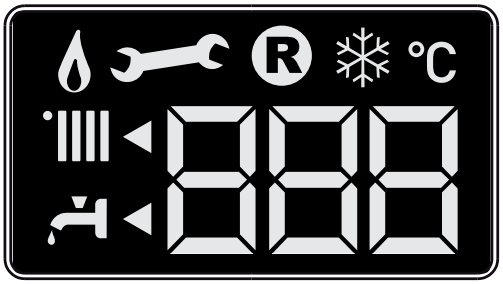

Cyfry wskazujące: - ustawione temperatury - ustawienia menu - sygnalizacje kodów błędu	°C
Wymagane naciśnięcie przycisku Reset (kocioł w stanie blokady)	
Żądanie interwencji serwisu technicznego	
Sygnalizacja obecności płomienia	
Działanie w trybie ogrzewania ustawione Żądanie ogrzewania włączone	
Działanie w trybie c.w.u. ustawione Żądanie c.w.u. włączone	
Funkcja zapobiegania zamarzaniu włączona	

Skaitmenys rodo: – nustatytą temperatūrą – meniu parinktis – įspėjimus apie klaidų kodus	°C
Paspausti mygtuką Reset (katilas blokavimo režimu)	
Kreiptis į techninės priežiūros servisą	
Dega liepsna	
Nustatyta veikti šildymo režimu	
Šildymas įjungtas	
Nustatyta veikti buitinio karšto vandens ruošimo režimu Buitinio karšto vandens ruošimas įjungtas	
Apsaugos nuo užšalimo funkcija aktyvi	

Przygotowanie do włączenia.
Zweryfikować czy spełnione są wymagania kotła dotyczace odpowiedniej wentylacji pomieszczenia i odprowadzenia spalin.
Kotrolować okresowo ciśnienie w układzie CO widoczne na manometrze - powinno się ono zawierać w granicach 0,6 - 1,5 bar. Jeśli ciśnienie jest poniżej minimalnej wartości na wyświetlaczu pojawi się prośba o uzupełnienie - patrz uwaga poniżej.

PROCEDURA NAPEŁNIANIA
ABY PRZYWRÓCIĆ PRAWIDŁOWĄ WARTOŚĆ CIŚNIENIA W KOTLE OTWÓRZ ZAWÓR NAPEŁNIANIA (ZLOKALIZOWANY POD KOTŁEM) I NACIŚNIJ PRZUCISK 1 PRZEZ 5 SEKUND DO MOMENTY GDY POJAWI SIĘ NA NIM NAPIS "P".
GDY NA MANOMETRZE CIŚNIENIE OSU=IĄGNIE WARTOŚĆ MIĘDZY 0.6 A 1,5 BARA, ZAMKNIJ ZAWÓR NAPEŁNIANIA I NACIŚNIJ PRZYCISK 1.
WYŚWIELCZACZ POWRÓCI DO NORMALNEGO WIDOKU.

Jeśli ciśnienie spada czesto należy skontaktować się z instalatorem w celu weryfikacji szczelności instalacji CO.

Procedura włączania kotła
Nacisnąć przycisk ON/OFF "3", wyświetlacz zaświeci się:
Na wyświetlaczu pojawi się:
- tryb działania ustawiony przy użyciu symboli
- w trybie ogrzewania temperaturę na wyjściu
- w trybie cwu ustawioną temperaturę ciepłej wody użytkowej

Pasiruošimas įjungimui.
Patikrinti ar tinkamos sąlygos katilo instaliavimui, t.y., ar tinkamai vėdinama patalpa ir šalinamos išmetamos dujos.
Periodiškai reikia kontroliuoti slėgį CO sistemoje, jis matomas manometro ekrane, jo ribos yra 0,6 - 1,5 bar.
Jei slėgis nukrenta žemiau minimalios ribos, ekrane bus rodomas reikalavimas atlikti papildymo procedūrą - žiūrėti pastabą žemiau.

PILDYMO PROCEDŪRA
NORINT ATSTATYTI TINKAMĄ SLĖGĮ, ATIDARYKITE PAPILDYMO VOŽTUVĄ (RANDAMAS KATILO APAČIOJE) IR PASPAUSKITE KVALIŠĄ 1 5 SEKUNDES. EKRANE RODOMAS UŽRAŠAS "P".
KAI MANOMETRAS RODO SLĖGĮ TARP 0,6 IR 1,5 BAR, UŽDARYKITE PAPILDYMO VOŽTUVĄ IR PASPAUSKITE 1 KLAVIŠĄ.
EKRANAS GRĮŽTA Į NORMALŲ RĖŽIMĄ.

Jeigu slėgis mažėja dažnai, reikia susisiekti su instaliavusiu asmeniu, kad patikrintų CO sistemos sandarumą.

Katilo įjungimo procedūra
Paspaudus mygtuką ON/OFF **1**; įsijungia ekranas.:
Ekrane rodoma:
- Darbo rėžimas, nustatytas pagal simbolius. i
- temperatūros nustatymo rėžimas, ties išėjimu iš katilo
- BŠV (buitinio šilto vandens) temperatūros nustatymo rėžimas

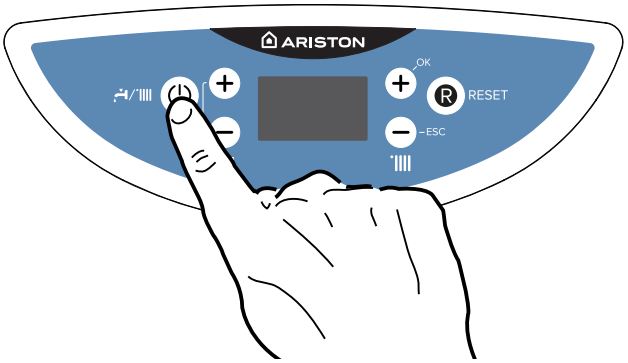

Wybór trybu działania
Wybór trybu działania następuje przy pomocy przycisku "1":

Veikimo rėžimo pasirinkimas
Veikimo rėžimas nustatomas mygtuku "1":

Tryb działania	Wyświetlacz	Ekranas	Veikimo rėžimas
zima - ogrzewanie + produkcja ciepłej wody użytkowej			**žiema -** apšildymas + vartojamo vandens šildymas
lato - tylko produkcja ciepłej wody użytkowej			**vasara -** tik vartojamo vandens šildymas

Zapalenie się palnika jest sygnalizowane na wyświetlaczu symbolem .

Degiklio uždegimas matomas ekrane, jis žymimas simboliu .

Regulacja ogrzewania
Regulację temperatury wody grzewczej przeprowadza się przy użyciu przycisków **4**, uzyskuje się wtedy wodę o zmiennej temperaturze od 35°C do 82°C (wysoka temperatura) - od 20°C do 45°C (niska temperatura).
Ustawiona wartość miga na wyświetlaczu.

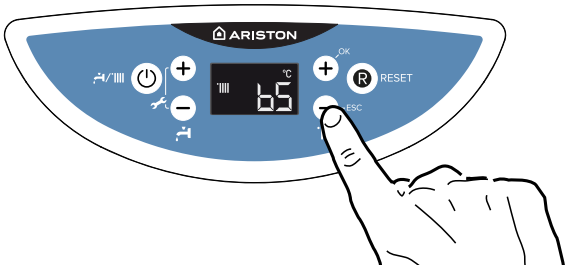

Šildymo reguliavimas
Cirkuliuojančio šildomo vandens temperatūra reguliuojama mygtukais **4**, gaunamas kintančios temperatūros vanduo nuo 35°C iki 82°C (aukšta temperatūra) - nuo 20°C iki 45°C (žema temperatūra). Nustatyta vertė žybsi ekrane.

Regulacja temperatury wody użytkowej
Temperaturę wody użytkowej można regulować przy użyciu przycisków **2**, uzyskując w ten sposób temperaturę w przedziale od 36ºC do 60ºC.
Ustawiona wartość będzie migać na wyświetlaczu.

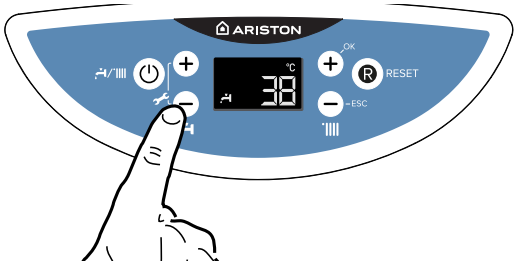

Buitinio vandens temperatūros reguliavimas
Vartojamojo vandens temperatūrą galima reguliuoti mygtukais **2**, taip gaunama temperatūra kurios intervalas nuo 36ºC iki 60ºC. Nustatyta vertė žybsi ekrane.

Przerwanie ogrzewania
Aby przerwać ogrzewanie należy nacisnąć przycisk **1**, z wyświetlacza zniknie symbol . Kocioł będzie wówczas działał w trybie letnim, podgrzewając tylko wodę do celów użytkowych, ze wskazaniem ustawionej temperatury.

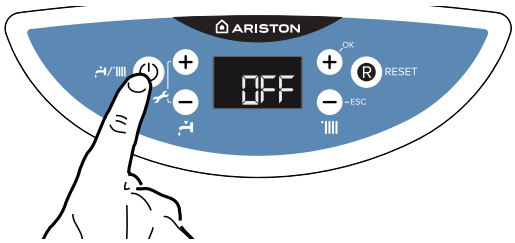

Patalpų šildymo išjungimas
Norint nutraukti šildymą, reikia paspausti mygtuką MODĘ **1,** ekrane užges simbolis .
Katilas veiks vasaros režimu, šildydamas tik vartojamąjį vandenį, rodydamas nustatytą temperatūrą.

Procedura wyłączania
Aby wyłączyć kocioł, należy nacisnąć przycisk ON/OFF. Wyświetlacz wyłączy się.
Funkcja zapobiegania zamarzaniu jest włączona

Uwaga
Aby całkowicie odłaczyć kocioł, nalezy wyłaczyć go z zasilanai elektrycznego zewnętrznym wyłacznikiem oraz zamknąć zawór gazowy - wówczas fynkcja przeciw zamrożeniowa nie jest aktywna.

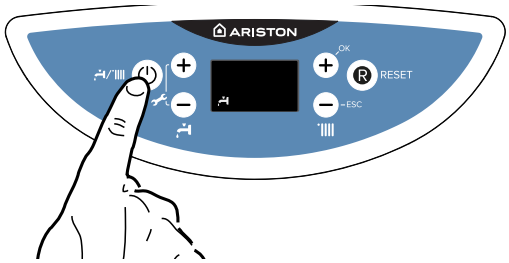

Išjungimas
Norint išjungti katilą, reikia paspausti mygtuką ON/OFF. Ekranas išsijungia.
Apsaugos nuo užšalimo funkcija įjungta

Dėmesio
Norint visiškai išjungti katilą, reikia išoriniu jungikliu išjungti elektros įtampos tiekimą bei užsukti dujų vožtuvą - apsaugos nuo užšalimo funkcija neaktyvi.

Warunki zatrzymania urządzenia
Kocioł jest chroniony przed nieprawidłowym działaniem przy użyciu wewnętrznych systemów kontrolnych karty elektronicznej, który w razie potrzeby stosuje blokadę zabezpieczającą. W przypadku zablokowania urządzenia na wyświetlaczu panelu sterowania wyświetlany jest kod wskazujący rodzaj i przyczynę zatrzymania.
Mogą wystąpić dwa rodzaje zatrzymania.

Zatrzymanie ze względów bezpieczeństwa
Ten rodzaj błędu ma charakter "przejściowy", to znaczy jest automatycznie eliminowany po usunięciu przyczyny, która spowodowała jego wystąpienie, na wyświetlaczu widoczny jest symbol i opis kodu (Err/110) - zob. Tabelę Błędów..
Natychmiast po ustąpieniu przyczyny zatrzymania urządzenie uruchomia się ponownie i podejmie normalną pracę.

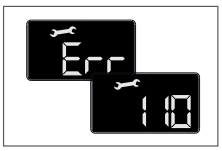

Jeśli kocioł w dalszym ciągu sygnalizuje zatrzymanie ze względów bezpieczeństwa, należy go wyłączyć. Przestawić zewnętrzny wyłącznik elektryczny na pozycję OFF, zamknąć kurek gazu i skontaktować się z wykwalifikowanym technikiem.

Įrenginio stabdymo sąlygos
Katilą nuo netinkamo veikimo saugo elektroninės kortelės vidaus kontrolės sistemos, kurios prireikus paleidžia apsauginį blokavimą. Užblokavus įrenginį skydo ekrane rodomas sustabdymo tipo ir priežasties kodas.
Gali būti stabdoma dviem atvejais..

Stabdymas saugos sumetimais
Šios rūšies klaida yra „laikinoji", t. y. automatiškai panaikinama, kai pašalinama ją sukėlusi priežastis, ekrane matomas simbolis ir kodo aprašymas (Err/110) – žr. Kodų lentelę.
Iš karto, kai pašalinama sustabdymo priežastis, įrenginys paleidžiamas iš naujo ir veikia įprastu režimu.
Jeigu katilas ir toliau rodo sustabdymą saugos sumetimais, būtina katilą išjungti. Išorinį elektrinį jungiklį perstatyti į padėtį OFF, užsukti dujų čiaupą ir kreiptis į kvalifikuotą techniką.

Zatrzymanie bezpieczeństwa z powodu niedostatecznego ciśnienia wody
W przypadku niewystarczającego ciśnienia wody w obiegu grzewczym kocioł sygnalizuje zatrzymanie ze względów bezpieczeństwa Err/108 - zob. Tabelę Błędów.
Sprawdzić ciśnienie na hydrometrze i zamknąć zawór zaraz po osiągnięciu ciśnienia równego 1 – 1,5 bar.

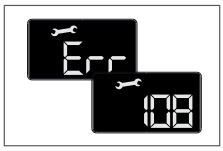

Można doprowadzić do właściwego stanu uzupełniając ilość wody poprzez otwarcie zaworu napełniania znajdującego się pod kotłem.
W razie konieczności częstego uzupełniania ilości wody, należy wyłączyć kocioł, ustawić zewnętrzny wyłącznik elektryczny w pozycji OFF, zamknąć zawór gazu i skontaktować się z wykwalifikowanym technikiem w celu ustalenia czy nie dochodzi gdzieś do wycieków wody.

Saugos sustabdymas dėl nepakankamo vandens slėgio
Jeigu vandens slėgis šildymo kontūre yra nepakankamas, katilas rodo sustabdymą saugos sumetimais Err/108 – žr. Kodų lentelę.
Patikrinti slėgį hidrometre ir uždaryti dujų sklendę iš karto, kai pasiekiamas 1–1,5 baro slėgis. Tinkamą būklę galima pasiekti papildžius vandens kiekį, t. y. atidarius po katilu esantį pripildymo vožtuvą.
Prireikus dažnai papildyti vandens kiekį, būtina išjungti katilą, išorinį elektrinį jungiklį nustatyti į padėtį OFF, uždaryti dujų sklendę ir kreiptis į kvalifikuotą techniką, kad nustatytų, ar nėra kur nors vandens nuotėkio.

Blokada działania
Ten typ błędu ma charakter "nie przejściowy", to znaczy nie jest automatycznie eliminowany, a na wyświetlaczu pojawia się napis. Na wyświetlaczu widoczny jest symbol R i opis kodu (Err/501).
W tym przypadku kocioł nie uruchamia się ponownie automatycznie i może być odblokowany tylko poprzez naciśnięcie przycisku RESET **5**.
Jeśli po kilku próbach odblokowania problem powtarza się, należy wezwać wykwalifikowanego technika.

Veikimo blokavimas
Šios rūšies klaida nėra „laikinoji", vadinasi, nėra automatiškai panaikinama ir ekrane rodomas užrašas. Ekrane rodomas simbolis R r klaidos aprašymas (Err/501).
Obnovte běžnou činnost kotle stisknutím tlačítka RESET **5** na ovládacím panelu.
Šiuo atveju katilas automatiškai nepaleidžiamas iš naujo ir jį galima atblokuoti tik paspaudus mygtuką RESET **5**. Jeigu po kelių bandymų atblokuoti problema kartojasi, kreiptis į kvalifikuotą techniką.

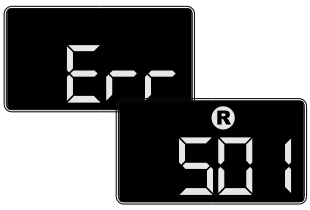

Ważne
Jeśli zablokowanie kotła będzie się często powtarzać, zaleca się powiadomienie autoryzowanego Centrum Obsługi Technicznej z prośbą o interwencję. Z powodów bezpieczeństwa przewidziane jest jednak pewne ograniczenie w postaci maksymalnej liczby 5 odblokowań w ciągu 15 minut (pięciokrotne przyciśnięcie klawisza RESET).
Przy szóstym powtórzeniu się sytuacji w ciągu 15 minut, nastąpi zablokowanie całkowite. W takim przypadku możliwe jest odblokowanie wyłącznie po wyłączeniu i ponownym włączeniu elektrycznego zasilania. Nie stwarzają natomiast poważniejszego problemu pojedyncze przypadki zablokowania lub pojawiające się sporadycznie, co pewien czas.

Svarbu!
Jeigu katilo blokavimas kartojasi dažnai, rekomenduojama kreiptis į įgaliotąjį Techninės priežiūros centrą priežasčiai nustatyti. Vis dėlto saugumo sumetimais numatytas apribojimas iki 5 atblokavimų per 15 minučių (penkis kartus paspaudus klavišą RESET).
Per 15 minučių šeštą kartą pasikartojus tokiam atvejui, katilas visiškai užblokuojamas. Tokiu atveju katilą galima atblokuoti tik išjungus ir vėl įjungus elektros tiekimą. Vis dėlto didesnių problemų nekelia pavieniai blokavimo atvejai ar pasikartojantys retkarčiais, kas kiek laiko.

Tabela Błędów powodujących Blokadę Działania

wyświetlacz	opis
101	Przegrzanie
103	Niewystarczający obieg wody w kotle
104	
105	
106	
107	
108	Zbyt niskie ciśnienie wody w kotle (należy uzupełnić)
305	Błąd modułu głównego
306	Błąd modułu głównego
307	Błąd modułu głównego
501	Brak płomienia

Zabezpieczenie przed zamarzaniem

Kocioł jest wyposażony w system zabezpieczający przed zamarzaniem, który kontroluje temperaturę na wyjściu kotła: jeśli temperatura ta spadnie poniżej 8°C, na 2 minuty włącza się pompa (obieg w instalacji grzewczej).

Po dwóch minutach pracy pompy poprzez kartę elektroniczną dokonywana jest odpowiednia kontrola:

a- jeśli temperatura na wyjściu jest > od 8°C, pompa zatrzymuje się;

b- jeśli temperatura na wyjściu jest > od 4°C i < od 8°C, pompa włącza się na kolejne 2 minuty;

c- jeśli temperatura na wyjściu jest < od 4°C, zapala się palnik (w trybie ogrzewania z minimalną mocą), który będzie działał aż do osiągnięcia temperatury 33°C. Po osiągnięciu tej temperatury palnik zgaśnie, a pompa będzie pracować przez kolejne dwie minuty.

Włączenie zabezpieczenia przed zamarzaniem jest sygnalizowane na wyświetlaczu symbolem ❄.

Zabezpieczenie przed zamarzaniem działa tylko wtedy, jeśli kocioł funkcjonuje całkowicie prawidłowo:

- ciśnienie w instalacji jest wystarczające;
- kocioł jest podłączony do zasilania elektrycznego
- kocioł ma zapewniony dopływ gazu.

Lentelė klaidų, dėl kurių blokuojamas veikimas

ekranas	aprašymas
101	Perkaitimas
103	Katile nepakankama vandens cirkuliacija
104	
105	
106	
107	
108	Katile pernelyg mažas vandens slėgis (reikia pripildyti)
305	Pagrindinio modulio klaida
306	Pagrindinio modulio klaida
307	Pagrindinio modulio klaida
501	Nėra liepsnos

Apsauga nuo užšalimo

Katile įmontuota apsaugos nuo užšalimo sistema, kuri kontroliuoja temperatūrą ties katilo išėjimu: jeigu temperatūra nukrenta žemiau nei 8°C, tai 2 minutėms įsijungia siurblys (cirkuliacija šildymo sistemoje). Po dviejų siurblio veikimo minučių elektroninės kortelės pagalba yra atliekama kontrolė:

a- jeigu temperatūra ties išėjimu yra > nuo 8°C, siurblys išsijungia;

b- jeigu temperatūra ties išėjimu yra > nuo 4°C i < iki 8°C, siurblys įsijungia dar 2 minutėms;

c- jeigu temperatūra ties išėjimu yra < nuo 4°C, užsidega degiklis (apšildymo rėžimas, minimaliu galingumu), kuris veikia tol, kol temperatūra pakyla iki 33°C. Kai temperatūra pakyla iki nurodytos, degiklis užgęsta, o siurblys veikia dar dvi minutes.

Kai apsauga nuo užšalimo išjungiama, ekrane užsidega simbolis ❄.

Apsauga nuo užšalimo veikia tik tada, kai katilas veikia nepriekaištingai:

- instaliacijoje yra reikiamas slėgis;
- įjungtas energijos tiekimas katilui;
- užtikrintas reikiamas dujų tiekimas į katilą.

Usuwanie i recykling kotła.
Nasze produkty za zaprojektowane i wyprodukowane w taki sposób aby wiekszość komponentów mogło zostać poddanych recyklingowi.
Kocioł i jego akcesoria muszą zostać w odpowiedni sposób usunięte, a różne materiały podzielone tam gdzie to możliwe.
Opakowanie użyte do transportu urządzenia powinno zostać usunięte przez instalatora / sprzedawcę.
UWAGA!
Usunięcie i recykling kotła muszą zostać wykonane zgodnie z aktualnie obowiązującymi przepisami.

PRODUKT ZGODNY Z DYREKTYWĄ UE 2012/19/UE
Symbol przekreślonego pojemnika na śmieci umieszczony na urządzeniu lub na jego opakowaniu oznacza, że po zakończeniu okresu używalności produktu nie należy go usuwać z innymi odpadami.
Użytkownik powinien je oddać do punktu selektywnej zbiórki sprzętu elektrycznego i elektronicznego.
Innym wyjściem jest oddanie produktu sprzedawcy w chwili zakupu nowego, równoważnego sprzętu. Sprzedawcom produktów elektronicznych o powierzchni co najmniej 400 można ponadto przekazać nieodpłatnie, bez obowiązku zakupu, do utylizacji produkty elektroniczne o powierzchni mniejszej niż 25 cm.
Właściwa selektywna zbiórka urządzeń, mająca na celu przekazanie ich do recyklingu, obróbki lub utylizacji w sposób przyjazny dla środowiska, przyczynia się do uniknięcia ich szkodliwego wpływu na środowisko i zdrowie, a także sprzyja ponownemu wykorzystaniu i/lub recyklingowi surowców, z których urządzenie zostało zbudowane.

Zmiana rodzaju gazu
Kotły naszej produkcji są zaprojektowane zarówno do współpracy z gazem ziemnym, jak i gazem płynnym.
W przypadku, gdyby okazało się konieczne przestawienie urządzenia, należy zwrócić się do technika posiadającego odpowiednie kwalifi kacje lub do autoryzowanego przez nas Serwisu Obsługi Technicznej.

Okresowa obsługa i konserwacja
Okresowa obsługa jest istotna dla zapewnienia bezpieczeństwa, dobrego funkcjonowania i trwałości kotła.
Powinna być dokonywana co 12 miesięcy.
Wszystkie te operacje powinny być zarejestrowane w karcie gwarancyjnej urzadzenia.

Katilo išmetimas ir perdirbimas
Mūsų produktai projektuojami ir gaminami taip, kad daugumą komponentų būtų galima perdirbti.
Katilas ir jo priedai gali būti šalinami, o įvairios medžiagos rūšiuojamos, jeigu įmanoma.
Transportuojant naudojamą pakuotę turėtų šalinti įrengimo darbus atlikęs asmuo / pardavėjas.
DĖMESIO!
Katilą šalinti ir perduoti perdirbti tik laikantis galiojančių įstatymų.
Nominalios duomenų lentelės simbolių reikšmės.

PRODUKTAS, SUSIJUSI SU DIREKTYVA UE 2012/19 / EU
Įdėtas ant įrenginio ar jo pakuotės perbrauktas šiukšlių dėžės ritininis ženklas reiškia, kad pasibaigus produkto naudojimo laikui jis neturėtų būti šalinamas su kitomis atliekomis.
Vartotojas turėtų grąžinti jį į pasirinktą elektros ir elektroninės įrangos surinkimo vietą.
Kitas būdas yra pateikti prekę pardavėjui, kai perkate naują lygiavertę įrangą. Elektroninių gaminių mažmenininkams, kurių plotas yra ne mažesnis kaip 400, taip pat galima nemokamai perkelti elektroninius gaminius, kurių plotas mažesnis nei 25 cm, be įsipareigojimo pirkti.
Tinkamas pasirinktinis prietaisų surinkimas, siekiant juos perduoti perdirbimui, apdorojimui ar šalinimui aplinką tausojančiu būdu, padeda išvengti jų kenksmingo poveikio aplinkai ir sveikatai, taip pat skatina pakartotinai naudoti ir (arba) perdirbti žaliavas, iš kurių pastatytas prietaisas.

Dujų keitimas
Mūsų gamybos katilai pritaikyti veikti su gamtinėmis bei skystomis dujomis. Tuo atveju, jeigu prireiktų keisti įrenginio nustatymus, reikia kreiptis į techniką, turintį reikiamą kvalifikaciją arba į autorizuotą techninio aptarnavimo centrą.

Periodinis aptarnavimas ir priežiūra
Periodinis aptarnavimas yra būtinas siekiant užtikrinti saugumą, gerą veikimą ir katilo patvarumą.
Šią procedūrą reikia atlikti kartą per 12 mėnesių. Visi šie veiksmai turi būti įrašyti į įrenginio garantinę kortelę.

INSTRUKCJE TECHNICZNE DOTYCZACE INSTALACJI I OBSŁUGI
Zarezerwowane dla wykwalifikowanego technika

Część ogólna 13
Uwagi do instalatora 13
Normy bezpieczeństwa 15

Opis urządzenia 19
Ogólny widok urządzenia 19
Wymiary 20
Minimalne odległości podczas instalowania 20
Szablon instalacyjny 20

Instalacyjne 21
Uwagi poprzedzające prace instalacyjne 21
Przyłączenie gazu 22
Połączenia hydrauliczne 23
Widok hydraulicznych końcówek przyłączeniowych 23
Graficzne przedstawienie wykresu pompy cyrkulacyjnej 23
Zawór bezpieczeństwa 24
Czyszczenie instalacji centralnego ogrzewania 24
Instalacja ogrzewania podłogowego 24
Odprowadzanie kondensatu 25
Schemat hydrauliczny 26
Połączenie przewodów zasysania powietrza i odprowadzania spalin 27
Logika typów połączeń kotła z przewoden kominowym 27
Tabela typów układów zasysania/odprowadzania spalin 28
Rodzaje systemów zasysania/odprowadzania spalin 29
Połączenia elektryczne 30
Podłączanie akcesoriów zewnętrznych 31
Podłączenie termostatu pokojowego 31
Schemat elektryczny 32

Uruchomienie 33
Przygotowanie urządzenia do pracy 33
Procedura zapalania palnika 34
Pierwsze włączenie kotła 35
Funkcja odpowietrzania 35
Procedura kontroli spalania 36
Regulacja maksymalnej mocy ogrzewania 39
Powolne zapalanie 39
Regulacja opóźnienia zapłonu kotła 39
Zmiana gazu 39
Tabela regulacji gazu 40

Systemy zabezpieczeń kotła 41
Zatrzymanie ze względów bezpieczeństwa 41
Blokada działania 41
Informacja o nieprawidłowym działaniu 42
Zabezpieczenie przed zamarzaniem 42
Zbiorcza tabela kodów błędów 43

Obszar techniczny 44

Okresowa obsługa i konserwacja 49
Instrukcja otwierania obudowy kotła oraz kontroli jego wnętrza 49
Uwagi ogólne 50
Próba funkcjonowania 50
Czyszczenie głównego wymiennika ciepła 50
Czyszczenie syfonu 51
Operacje opróżniania 51
Opróżnienie instalacji ciepłej wody użytkowej 51
Informacje dla użytkownika 52
Usuwanie i recykling kotła 52
Tabliczka z danymi charakterystycznymi 53

Dane techniczne 54

TECHNINIO APTARNAVIMO IR INSTALIAVIMO INSTRUKCIJA
Rezervuota kvalifikuotam technikui

Bendroji dalis 13
Pastabos instaliuotojui 13
Simbolių reikšmė 15

Įrenginio aprašymas 19
Bendras įrenginio vaizdas 19
Matmenys 20
Minimalūs atstumai instaliuojant 20
Instaliacijos pavyzdys 20

Įrengimas 21
Pastabos prieš pradedant instaliuoti 21
Dujų prijungimas 22
Hidraulinės jungtys 23
Hidraulinių prijungimo antgalių pavyzdžiai 23
Cirkuliacinio siurblio veikimo diagrama 23
Saugos vožtuvasí 24
Centrinės šildymo sistemos valymas 24
Grindų apšildymo sistema 24
Kondensato išleidimas 25
Hidraulinė schema 26
Oro įsiurbimo ir išmetamųjų dujų šalinimo vamzdžių prijungimas 27
Katilo prijungimo prie dūmtraukio variantai 27
Isiurbimo/ išmetamuju duju šalinimo sistemu tipu lentele 28
Įsiurbimo/ išmetamųjų dujų sistemų rūšyse 29
Elektros prijungimas 30
Išorinių priedų prijungimas 31
Patalpos termostato prijungimas 31
Elektros schema 32

Paleidimas 33
Įrenginio paruošimas darbui 33
Degiklio uždegimas 34
Pirmasis katilo įjungimas 35
Nuorinimo funkcija 35
Degimo patikrinimasí 36
Maksimalios šildymo galios reguliavimas 39
Lėtas uždegimas 39
Katilo uždegimo atidėjimo reguliavimas 39
Dujų keitimas 39
Dujų reguliavimo lentelė 40

Katilo apsauginės sistemos 41
Išjungimas dėl saugos 41
Veikimo blokavimas 41
Klaidų kodų suvestinė lentelė 42
Apsauga nuo užšalimo 42
Klaidų kodų suvestinė lentelė 43

Techninė dalis 44

Periodinė priežiūra ir konservavimas 49
Katilo dangčio nuėmimas, vidinių sistemų patikrinimas 49
Bendrosios pastabos 50
Veikimo patikrinimas 50
Pagrindinio šilumokaičio valymas 50
Sifono valymas 51
Centrinės šildymo sistemos išleidimas 51
Vartojamojo vandens šildymo sistemos ištuštinimas 51
Informacija vartotojui 52
Katilo išmetimas ir perdirbimas 52
Nominalios duomenų lentelės simbolių reikšmės 53

Techniniai duomenys 55

PRACE INSTALACYJNE I PIERWSZE ZAPALENIE KOTŁA POWINNY BYĆ POWIERZONE TYLKO OSOBOM O ODPOWIEDNICH KWALIFIKACJACH, ZGODNIE Z ZALECENIAMI KRAJOWYCH NORM DOTYCZĄCYCH INSTALACJI TEGO TYPU URZĄDZEŃ I W ZGODZIE Z EWENTUALNYMI PRZEPISAMI WŁADZ LOKALNYCH I JEDNOSTEK ODPOWIEDZIALNYCH ZA HIGIENĘ I ZDROWIE PUBLICZNE.
PO ZAINSTALOWANIU KOTŁA INSTALATOR POWINIEN WRĘCZYĆ FAKTYCZNEMU UŻYTKOWNIKOWI DEKLARACJĘ ZGODNOŚCI URZĄDZENIA I INSTRUKCJĘ OBSŁUGI. POWINIEN TAKŻE UDZIELIĆ MU WSZELKICH INFORMACJI NA TEMAT FUNKCJONOWANIA KOTŁA I ZNAJDUJĄCYCH SIĘ TAM URZĄDZEŃ ZABEZPIECZAJĄCYCH.

Uwagi do instalatora
Opisywane urządzenie służy do wytwarzania ciepłej wody do użytku domowego.
Powinno być podłączone do instalacji centralnego ogrzewania i do sieci rozprowadzającej ciepłą wodę użytkową o takich parametrach, które odpowiadałyby mocy kotła i jego możliwościom technicznym.
Zabronione jest używanie urządzenia do celów innych, niż to zostało wyżej określone. Konstruktor nie odpowiada za ewentualne szkody wynikające z niewłaściwego, błędnego lub nieprzemyślanego użycia urządzenia, a także wynikłe z nieprzestrzegania instrukcji zamieszczonych w niniejszej książeczce.
Zainstalowanie, okresowa obsługa, konserwacja i jakiekolwiek inne prace powinny być wykonywane zgodnie z obowiązującymi normami, przepisami i wskazówkami dostarczonymi przez konstruktora.
Błędnie wykonana instalacja może spowodować szkody u osób, zwierząt i rzeczy, za które producent nie ponosi odpowiedzialności.
Kocioł dostarczany jest na palecie w tekturowym opakowaniu, po usunięciu którego należy sprawdzić stan urządzenia, jego kompletność i brak uszkodzeń. W przypadku dostrzeżenia nieprawidłowości, należy zwrócić się do dostawcy.
Elementy opakowania (spinacze, torby plastikowe, pianka polistyrenowa, itp.) nie powinny być pozostawiane w miejscach dostępnych dla dzieci, mogąc być dla nich źródłem zagrożenia.
W przypadku uszkodzenia/lub niewłaściwego funkcjonowania należy wyłączyć urządzenie, zamknąć zawór gazu i nie starać się naprawiać samemu, ale zwrócić się do personelu technicznego o odpowiednich kwalifikacjach.
Przed jakąkolwiek czynnością okresowej obsługi, konserwacji/naprawy kotła konieczne jest odłączenie elektrycznego zasilania, poprzez ustawienie dwubiegunowego wyłącznika zewnętrznego w pozycji "WYŁĄCZ". Ewentualne naprawy, przy użyciu wyłącznie oryginalnych części zamiennych, powinny być wykonywane tylko przez techników posiadających odpowiednie kwalifikacje. Brak poszanowania powyższych zasad może wpłynąć na bezpieczeństwo pracy urządzenia i zwalnia jego konstruktora od wszelkiej odpowiedzialności za powstałe szkody.
W przypadku konserwacji lub prac obejmujących struktury znajdujące się w pobliżu kanałów lub innych elementów układów odprowadzania spalin, należy wyłączyć urządzenie ustawiając zewnętrzny wyłącznik dwubiegunowy w pozycji „WYŁĄCZ" i zamknąć zawór gazu.

INSTALIAVIMO DARBUS IR PIRMĄ KATILO ĮJUNGIMĄ GALI ATLIKTI TIK KVALIFIKUOTI ASMENYS, PAGAL ŠALYJE GALIOJANČIAS NORMAS, DĖL TOKIO TIPO ĮRENGINIŲ INSTALIAVIMO BEI PAGAL VIETINĖS VALDŽIOS INSTITUCIJŲ IR ĮSTAIGŲ, ATSAKINGŲ UŽ DARBO HIGIENĄ, IR SVEIKATĄ, TEISĖS AKTUS. KVALIFIKUOTAS ASMUO, ATLIKĘS KATILO INSTALIAVIMO DARBUS, PRIVALO IŠDUOTI SAVININKUI ĮRENGINIO ATITIKTIES DEKLARACIJĄ IR APTARNAVIMO INSTRUKCIJĄ. TAIP PAT JIS TURI SUTEIKTI INFORMACIJĄ APIE KATILO VEIKIMĄ IR JAME ĮDIEGTUS SAUGOS ĮTAISUS.

Pastabos instaliuotojui
Aprašytas įrenginys yra skirtas namuose vartojamo vandens šildymui.
Katilą reikia prijungti prie centrinės šildymo sistemos ir karšto, vartojamojo vandens paskirstymo tinklo, kurio parametrai atitinka katilo galingumą bei jo technines galimybes. Draudžiama naudoti įrenginį kitiems, neišvardintiems, tikslams. Gamintojas neatsako už galimus nuostolius, patirtus dėl netinkamo, neteisingo arba nenumatyto įrenginio panaudojimo būdo bei nuostolius, patirtus dėl šios instrukcijos nurodymų nesilaikymo.
Instaliavimo, periodiniai aptarnavimo, priežiūros bei bet kokie kiti darbai turi būti atliekami pagal galiojančias normas, taisykles ir gamintojo pateiktas rekomendacijas.
Dėl neteisingo instaliavimo gali kilti pavojus asmenims, gyvūnams ir daiktams, už patirtą žalą gamintojas neatsako. Katilas, kartoninėje pakuotėje, gabenamas ant paletės. Įrenginį reikia išpakuoti, patikrinti jo būklę,komplektavimą bei ar neapgadintas. Pastebėjus neatitikimus reikia kreiptis į tiekėją.
Pakuotės elementų (sąvaržėlių, plastiko maišelių, putų polistireno plokščių ir pan.) negalima palikti vaikams prieinamoje vietoje, šie elementai jiems pavojingi.
Jeigu įrenginys sugenda arba neteisingai veikia, jį reikia išjungti, užsukti dujų vožtuvą ir nemėginti remontuoti savarankiškai, o kreiptis į kvalifikuotą techninio aptarnavimo centro personalą.
Prieš bet kokius katilo periodinio aptarnavimo, priežiūros, remonto darbus, būtina išjungti elektros energijos tiekimą, pastumiant dvipolį jungiklį prie simbolio „IŠJUNGTA". Galimus remonto darbus gali atlikti tik kvalifikuoti technikai, naudojantys originalias atsargines detales. Išvardintų taisyklių nesilaikymas gali turėti įtaką saugiam įrenginio veikimui taip pat, už galimus nuostolius šiuo atveju gamintojas neprisiima jokios atsakomybės.
Atliekant aptarnavimo ar kitus darbus, vykdomus šalia dujų išmetimo sistemos elementų arba kanalų, reikia išjungti įrenginį dvipoliu jungikliu, pastumiant jį prie simbolio „IŠJUNGTA" ir užsukti dujų vožtuvą.
Atlikus šiuos darbus reikia kreiptis į kvalifikuotus technikus, kad patikrintų išmetamų dujų traukos efektyvumą.
Taip pat, norint išvalyti išorinius elementus reikia išjungti katilą ir pastumti išorinį jungiklį prie simbolio „IŠJUNGTA".
Įrenginį valyti rekomenduojama drėgnu, muiluotu audiniu.
Negalima naudoti agresyvių skysčių, vabzdžių naikinimo priemonių bei toksinių gaminių. Galiojančių normų laikymasis užtikrina saugų ir ekologišką katilo veikimą bei taupo energiją.

CZĘŚĆ OGÓLNA

Po zakończeniu tego rodzaju prac należy zlecić sprawdzenie skuteczności ciągu odprowadzania spalin osobom o odpowiednich kwalifikacjach technicznych.
Również w celu wyczyszczenia elementów zewnętrznych należy wyłączyć kocioł i przestawić wyłącznik zewnętrzny w pozycje " WYŁĄCZ".
Czyszczenie najlepiej wykonywać przy użyciu wilgotnej szmatki nasyconej wodą z mydłem.
Nie używać agresywnych detergentów, płynów owadobójczych lub produktów toksycznych. Przestrzeganie obowiązujących norm zapewnia bezpieczną i ekologiczną pracę kotła, a jednocześnie oszczędza energię.
W przypadku użycia akcesoriów nie znajdujących się w podstawowym wyposażeniu kotła, należy używać tylko elementów oryginalnych.

BENDROJI DALIS

Naudojant atsarginius elementus, kurių nėra pagrindiniame komplekte, tiekiamame kartu su katilu, reikia naudoti tik originalius.

Normy bezpieczeństwa

Znaczenie symboli:
Brak przestrzegania tego typu zaleceń pociąga za sobą ryzyko uszkodzeń ciała osób, w określonych sytuacjach mogących prowadzić nawet do ich śmierci.
Brak przestrzegania tego typu zaleceń pociąga za sobą ryzyko uszkodzenia, w określonych sytuacjach także poważnego, przedmiotów, roślin lub zwierząt.

Kocioł powinien zostać zainstalowany na grubej ścianie niepodlegającej wibracjom.
Głośna praca.
Podczas wiercenia otworów w ścianie uważać, aby nie uszkodzić znajdujących się w niej przewodów elektrycznychi rur.
Porażenie prądem z powodu kontaktu z przewodami pod napięciem.
Wybuch, pożar lub zatrucie spowodowane ulatnianiem się gazu z uszkodzonych rur. Uszkodzenie istniejących instalacji.
Zalanie budynku spowodowane wyciekiem wody z uszkodzonych rur.
Wykonać połączenia elektryczne przy użyciu przewodów o odpowiednim przekroju.
Pożar wywołany przegrzaniem z powodu przepływu prądu elektrycznego przez przewody o zbyt małym przekroju.
Chronić przewody rurowe i elektryczne przed uszkodzeniem.
Porażenie prądem z powodu kontaktu z przewodami pod napięciem.
Wybuch, pożar lub zatrucie spowodowane ulatnianiem się gazu z uszkodzonych rur. Zalanie budynku spowodowane wyciekiem wody z uszkodzonych rur.
Sprawdzić, czy pomieszczenie, w którym ma zostać zainstalowany kocioł oraz instalacje, do których ma on zostać podłączony, są zgodne z obowiązującymi przepisami.
Porażenie prądem spowodowane kontaktem z niewłaściwie podłączonymi przewodami elektrycznymi.Wybuch, pożar lub zatrucie spowodowane niewłaściwą wentylacją lub nieskutecznym odprowadzaniem spalin.
Uszkodzenie kotła spowodowane pracą w nieodpowiednich warunkach.
Używać narzędzi i przyrządów odpowiednich do tego rodzaju prac (w szczególności upewnić

Saugos normos

Simbolių reikšmės:
Nesilaikant šių įspėjimų kyla asmens sužalojimo pavojus, tam tikromis aplinkybėmis net mirtinas pavojus.
Nesilaikant šių rekomendacijų kyla daiktų, augalų apgadinimo arba gyvūnų sužalojimo pavojus, tam tikromis aplinkybėmis galima didelė žala.

Katilas turi būti pritvirtintas prie storos sienos, kurios neveikia vibracija.
Triukšmingas darbas.
Gręžiant ertmes sienoje reikia būti atidžiais, kad nepažeisti joje esančių elektros laidų ir vamzdžių.
Elektros smūgis, prisilietus prie laidų, kuriais teka elektros srovė.
Sprogimas, gaisras arba apsinuodijimas dujomis, tekančiomis iš pažeistų vamzdžių. Instaliacijų pažeidimas.
Pastato užliejimas vandeniu, tekančiu iš pažeistų vamzdžių.
Elektros jungimui naudoti tik tinkamo skersmens laidus.
Gaisras dėl perkaitimo, kai elektros srovė teka netinkamo, pernelyg mažo skersmens laidais.
Saugoti vamzdžius ir elektros laidus nuo pažeidimo.
Elektros smūgis, prisilietus prie laidų, kuriais teka elektros srovė.
Sprogimas, gaisras arba apsinuodijimas dujomis, tekančiomis iš pažeistų vamzdžių. Instaliacijų pažeidimas.
Pastato užliejimas vandeniu, tekančiu iš pažeistų vamzdžių.
Patikrinti ar patalpa, kurioje instaliuotas katilas bei instaliacijos prie kurių jį ruošiamasi jungti, atitinka patvirtintus reikalavimus.
Elektros smūgis, prisilietus prie neteisingai sujungtų elektros laidų.
Sprogimas, gaisras arba apsinuodijimas dėl netinkamos ventiliacijos ar netinkamo išmetamųjų dujų šalinimo.
Katilo sugadinimas dėl netinkamų naudojimo sąlygų.

się, że narzędzia nie są uszkodzone i mają dobrze przymocowany uchwyt). Posługiwać się nimi we właściwy sposób, zabezpieczyć je przed ewentualnym upadkiem, a po zakończeniu pracy odłożyć na odpowiednie miejsce.

Obrażenia spowodowane odpryskami, wdychaniem pyłów, uderzeniem, skaleczeniem, ukłuciem, a także otarciami naskórka.

Uszkodzenie kotła lub znajdujących się w pobliżu przedmiotów przez odpryski bądź uderzenie.

Używać narzędzi elektrycznych odpowiednich do tego rodzaju prac (w szczególności sprawdzić, czy przewód i wtyczka są w nienaruszonym stanie i czy części ruchome i obracające się są właściwie przymocowane). Posługiwać się nimi we właściwy sposób, nie blokować przejść między przewodami elektrycznymi, zabezpieczyć narzędzia przed upadkiem, a po zakończeniu pracy wyłączyć je i odłożyć na odpowiednie miejsce.

Obrażenia spowodowane odpryskami, wdychaniem pyłów, uderzeniem, skaleczeniem, ukłuciem, a także otarciami naskórka, hałasem i wibracjami.

Uszkodzenie kotła lub znajdujących się w pobliżu przedmiotów przez odpryski bądź uderzenie.

Upewnić się, że drabina przenośna jest ustawiona stabilnie, że jest wystarczająco wytrzymała oraz że jej stopnie nie są uszkodzone ani śliskie. Nie przesuwać drabiny, gdy ktoś na niej stoi. Podczas wykonywania prac na drabinie zapewnić sobie pomoc innej osoby.

Obrażenia spowodowane upadkiem z dużej wysokości lub złożeniem się drabiny.

Sprawdzić, czy rusztowanie jest stabilne i wystarczająco wytrzymałe, czy jego stopnie nie są uszkodzone ani śliskie, a także czy jest ono wyposażone w poręcz wzdłuż schodów i barierkę na spoczniku.

Obrażenia na skutek upadku.

Upewnić się, że w trakcie prac wykonywanych na wysokości (zazwyczaj przy różnicy poziomów przekraczającej dwa metry) w strefie pracy będą stosowane barierki lub uprząż asekuracyjna zabezpieczająca przed upadkiem. Przestrzeń, w której mogłoby dojść do upadku, musi być wolna od niebezpiecznych przedmiotów, a strefa ewentualnego upadku musi być odpowiednio zabezpieczona (miękka, elastyczna powierzchnia).

Obrażenia na skutek upadku.

Sprawdzić, czy w miejscu pracy zapewniono

Naudoti konkrečiam darbui pritaikytus įrankius ir prietaisus (ypač dėmesingai patikrinti ar įrankiai nepažeisti, jų rankenos gerai pritvirtintos); teisingai juos naudoti, vengti jų mėtymo, o baigus darbą padėti į jiems skirtą vietą.

Sužalojimų pavojus: atplaišomis, įkvėpus dulkių, nuo smūgio, susižeidus, įsidūrus ir pažeidus odą.

Katilo arba arti esančių daiktų sugadinimas atplaišomis ar nuo smūgio.

Naudoti šiam darbui pritaikytus elektrinius įrankius (ypatingai dėmesingai patikrinti ar laidas bei jo kištukas nesugadinti taip pat, ar judantys elementai teisingai pritvirtinti). Teisingai jais naudotis, netiesti laidų praėjimuose, saugoti, kad įrankiai nenukristų, o baigus darbą juos išjungti ir padėti į jiems skirtą vietą.

Sužalojimų pavojus: atplaišomis, įkvėpus dulkių, nuo smūgio, susižeidus, įsidūrus ir pažeidus odą.

Sveikatos sutrikimai dėl triukšmo ir vibracijos.

Katilo arba arti esančių daiktų sugadinimas atplaišomis arba nuo smūgio.

Ujistěte se, že jsou pohyblivé žebříky opřené Įsitikinti, kad pernešamos kopėčios pastatytos tvirtai, stabiliai, yra pakankamai tvirtos, jų laipteliai nesulūžę, neslidūs. Nestumti kopėčių jeigu ant jų kas nors stovi. Atliekant darbus, stovint ant kopėčių, pasirūpinti, kad šalimais būtų kitas asmuo, galintis padėti.

Sužalojimai nukritus iš aukštai arba susiskleidus kopėčioms.

Patikrinti ar pastoliai yra stabilūs ir pakankamai patvarūs bei jų laipteliai nesugadinti, neslidūs, o taip pat, ar yra turėklai išilgai laiptų, ir laiptų aikštelės užtvara.

Trauma krentant iš aukščio.

Dirbant aukštyje (kai aukštis tarp viršutinio ir apatinio pagrindo yra didesnis nei du metrai) įsitikinti, kad darbo zonoje yra užtvaros arba apsauginiai diržai su pririšimo lynu, apsaugantys nuo kritimo. Iš aplinkos, kurioje dirbant kyla pavojus nukristi, turi būti pašalinti visi pavojingi daiktai, o galimo kritimo zona turi būti atitinkamai apsaugota (minkštas, elastingas paviršius).

Trauma krentant iš aukščio.

Įsitikinti, kad darbo vieta t.y. apšvietimas, vėdinimas ir stabilumas atitinka sanitarinius ir higieninius patalpų įrengimo reikalavimus.

Trauma dėl smūgio, suklupus ir panašiai.

odpowiednie warunki higieniczno-sanitarne w zakresie oświetlenia, wentylacji i stabilności.
Obrażenia spowodowane uderzeniami, potknięciami itp.

Odpowiednio zabezpieczyć kocioł i przestrzeń w pobliżu miejsca pracy.
Uszkodzenie kotła lub znajdujących się w pobliżu przedmiotów przez odpryski bądź uderzenie.

Przestawiać i przenosić kocioł delikatnie, przy zachowaniu należytej ostrożności.
Uszkodzenie kotła lub znajdujących się w pobliżu przedmiotów w wyniku uderzenia, nacięcia lub zgniecenia.

Na czas prac założyć odpowiedni kombinezon. Stosować sprzęt ochronny.
Obrażenia spowodowane odpryskami, wdychaniem pyłów, uderzeniem, skaleczeniem, ukłuciem, a także otarciami naskórka, hałasem i wibracjami.

Ułożyć materiały i narzędzia w taki sposób, aby zapewnić pracownikom możliwość łatwego i bezpiecznego przemieszczania się. Nie układać materiałów i narzędzi w sterty, które łatwo mogą się obsunąć.
Uszkodzenie kotła lub znajdujących się w pobliżu przedmiotów w wyniku uderzenia, nacięcia lub zgniecenia.

Wszelkie prace wewnątrz kotła powinny być wykonywane ostrożnie i delikatnie, ponieważ niektóre elementy mają ostro zakończone krawędzie.
Obrażenia w wyniku ukłucia, a także przecięcia lub otarcia naskórka.

Przed uruchomieniem kotła podłączyć powtórnie wszystkie urządzenia zabezpieczające i kontrolne odłączone podczas prowadzonych prac.
Wybuch, pożar lub zatrucie spowodowane ulatnianiem się gazu lub nieskutecznym odprowadzaniem spalin.
Uszkodzenie lub zablokowanie kotła spowodowane brakiem kontroli jego działania.

Nie rozpoczynać żadnych prac bez uprzedniego sprawdzenia przy użyciu odpowiedniego przyrządu, czy nie ulatnia się gaz.
Wybuch, pożar lub zatrucie wywołane ulatnianiem się gazu z uszkodzonych/niepodłączonych rur lub z wadliwych/niepodłączonych części.

Prace przy kotle można rozpocząć dopiero po upewnieniu się, że w pomieszczeniu nie ma źródła otwartego ognia ani źródła iskier.
Wybuch lub pożar spowodowany ulatnianiem się

Tinkamai apsaugoti katilą ir darbo aplinką.
Katilo arba arti esančių daiktų apgadinimas atplaišomis arba dėl smūgio.

Katilą perstatyti ir/arba pernešti ypatingai atsargiai.
Katilo arba arti esančių daiktų apgadinimas dėl smūgio, įpjovimo arba sulankstymo.

Dirbant vilkėti tinkamą kombinezoną, naudoti apsauginę įrangą.
Susižalojimas atplaišomis, dėl smūgio, įsidūrus, trauma, odos nubrozdinimas, sveikatos sutrikdymas
dėl kvėpavimo dulkėmis, triukšmo, vibracijos.

Medžiagas ir įrankius sudėti taip, kad darbuotojai galėtų saugiai ir laisvai vaikščioti. Nedėti įrankių į vieną krūvą, jie gali nukristi.
Katilo arba arti esančių daiktų apgadinimas dėl smūgio, įpjovimo arba sulankstymo.

Visi katilo vidaus darbai turi būti atliekami atsargiai, neskubant, kadangi kai kurių elementų kraštai yra aštrūs.
Traumos, patirtos įsidūrus, įsipjovus arba nusibrozdinus odą.

Prieš jungiant katilą, pakartotinai įjungti visus apsauginius ir kontrolinius įrenginius, kurie buvo išjungti prieš atliekant aptarnavimo darbus.
Sprogimas, gaisras arba apsinuodijimas dėl dujų nutekėjimo arba neveiksmingo išmetamųjų dujų šalinimo.
Katilo sugadinimas arba užblokavimas dėl nekontroliuojamo jo veikimo.

Nepradėti jokių drabų, prieš tai, specialiu prietaisu nepatikrinus, ar nėra dujų nutekėjimo.
Sprogimas, gaisras arba apsinuodijimas dėl dujų nutekėjimo iš sugadintų ar atjungtų vamzdžių arba sugedusių, nepajungtų detalių.

Katilo aptarnavimo darbus galima pradėti tik įsitikinus, kad patalpoje nėra atviros ugnies židinių ar žiežirbų.
Sprogimas, gaisras arba apsinuodijimas dėl dujų nutekėjimo iš sugadintų ar atjungtų vamzdžių arba sugedusių, nepajungtų detalių.

Patikrinti ar išmetamųjų dujų šalinimo ir oro įsiurbimo angos neužsikišę.
Sprogimas, gaisras arba apsinuodijimas dėl blogo vėdinimo arba neveiksmingo išmetamų dujų šalinimo.

gazu z uszkodzonych/odłączonych rur lub wadliwych/niepodłączonych części.

Sprawdzić, czy rury odprowadzania spalin i dostarczania powietrza są drożne.

Wybuch, pożar lub zatrucie spowodowane niewłaściwą wentylacją lub nieskutecznym odprowadzaniem spalin.

Sprawdzić, czy przewody rurowe instalacji odprowadzania spalin są szczelne.

Zatrucia spowodowane nieskutecznym odprowadzaniem spalin.

Przed przystąpieniem do prac w obrębie części kotła, które mogą zawierać gorącą wodę, opróżnić instalację.

Oparzenia.

Usunąć kamień kotłowy z instalacji, stosując się do instrukcji załączonej do użytego środka do usuwania kamienia kotłowego. Podczas usuwania kamienia kotłowego często wietrzyć pomieszczenie, używać odzieży ochronnej, unikać mieszania ze sobą różnych środków, a także zabezpieczyć kocioł i sąsiadujące z nim przedmioty.

Obrażenia spowodowane kontaktem skóry lub oczu z kwasami, a także wdychaniem lub połknięciem szkodliwych substancji chemicznych.

Uszkodzenie kotła i znajdujących się w pobliżu przedmiotów w wyniku korozji wywołanej kwasami.

Przed wykonaniem pomiaru ciśnienia lub regulacji instalacji gazowej szczelnie zamknąć wszystkie zawory i elementy otwarte.

Wybuch, pożar lub zatrucie spowodowane ulatnianiem się gazu z otwartych zaworów.

Sprawdzić, czy dysze i palniki są przystosowane do określonego rodzaju gazu.

Uszkodzenie kotła spowodowane niewłaściwym spalaniem.

Jeśli wyczuwalny jest zapach spalenizny lub z kotła wydostaje się dym, odłączyć urządzenie od instalacji elektrycznej, zamknąć zawór dopływu gazu, otworzyć okna i wezwać wykwalifikowanego pracownika serwisu.

Urazy spowodowane oparzeniami, wdychaniem spalin, zatruciem.

Jeśli wyczuwalny jest silny zapach gazu, zamknąć zawór dopływu gazu, otworzyć okna i wezwać wykwalifikowanego pracownika serwisu.

Wybuch, pożar lub zatrucie.

Patikrinti ar sandarūs išmetamųjų dujų šalinimo vamzdžiai.

Apsinuodijimas dėl neveiksmingo išmetamųjų dujų šalinimo.

Prieš pradedant darbus toje katilo dalyje, kurioje gali būti karšto vandens, reikia ištuštinti sistemą.

Nudegimai.

Kalkių apnašas nuo instaliacijos šalinti taip, kaip nurodyta katilo apnašų šalinimui skirtos priemonės instrukcijoje.

Šalinant kalkių apnašas reikia dažnai vėdinti patalpą, dėvėti apsauginius drabužius, nemaišyti skirtingų valymo priemonių bei apsaugoti katilą ir greta jo esančius daiktus.

Odos ar akių sužalojimas dėl kontakto su rūgštimis bei sveikatos sutrikdymas nurijus arba įkvėpus

kenksmingų cheminių medžiagų.

Katilo gedimas ir greta esančių daiktų apgadinimas dėl rūgščių sukeliamos korozijos.

Prieš matuojant slėgį arba reguliuojant dujų sistemą, sandariai užsukti visus vožtuvus ir kitus atvirus elementus.

Sprogimas, gaisras arba apsinuodijimas dėl dujų nutekėjimo pro atvirus vožtuvus.

Patikrinti ar visi degikliai ir jų antgaliai yra pritaikyti naudojamai dujų rūšiai.

Katilo gedimas dėl netinkamo degimo.

Jeigu juntamas degėsių kvapas arba iš katilo veržiasi dūmai, išjungti įrenginį iš elektros įtampos tinklo, užsukti dujų tiekimo vožtuvą, atidaryti langą ir iškviesti kvalifikuotą techninio aptarnavimo centro darbuotoją.

Nudegimų traumos, apsinuodijimai taip pat ir išmetamosiomis dujomis.

Jeigu juntamas stiprus degėsių kvapas, užsukti dujų tiekimo vožtuvą, atidaryti langą ir iškviesti kvalifikuotą techninio aptarnavimo centro darbuotoją.

Sprogimas, gaisras arba apsinuodijimas.

Ogólny widok urządzenia

Bendras įrenginio vaizdas

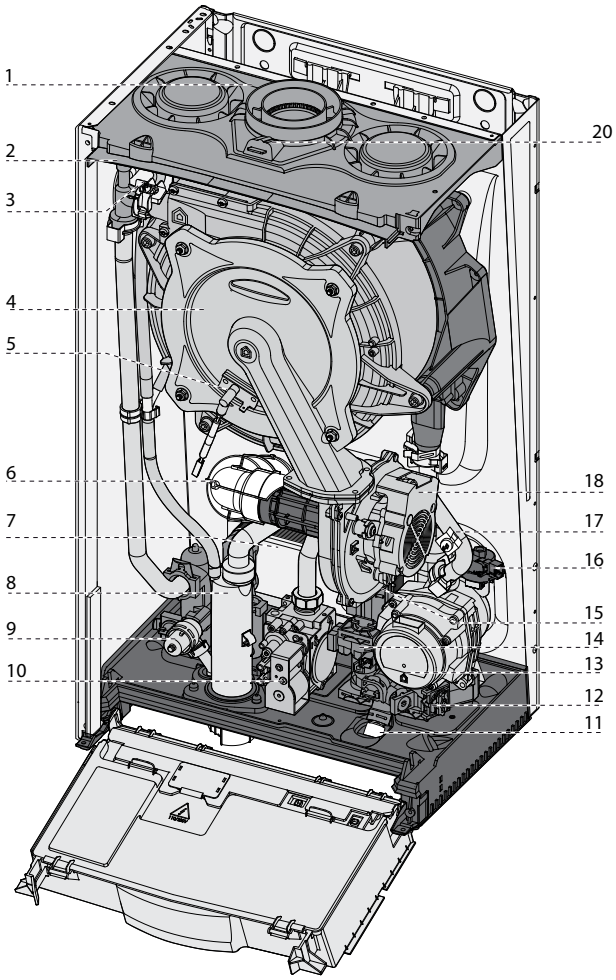

Opis:

1. Przyłącze powietrzno-spalinowe
2. Odpowietrznik ręczny
3. Czujnik temperatury na wyjściu centralnego ogrzewania
4. Palnik
5. Elektroda jonizacyjna/ zapłonowa
6. Tłumik
7. Wtórny wymiennik ciepła (płytowy)
8 Syfon
9. Zawór bezpieczeństwa (3 bar)
10. Zawór gazu
11. Zawór napełniania kotła
12. Filtr powrotu c.o.
13. Pompa obiegowa z odpowietrznikiem
14. Czujnik przepływu c.w.u.r
15. Zawór trójdrożny z siłownikiem elektrycznym
16. Presostat minimalnego ciśnienia
17. Czujnik temperatury na powrocie z centralnego ogrzewania
18. Wentylator
20. Gniazda analizy spalin

Aprašymas:

1. Oro – išmetamųjų dujų šalinimo jungtis
2. Rankinis nuorinimas
3. Centrinio šildymo temperatūros jutiklis, ties išėjimo linija
4. Degiklis
5. Jonizavimo elektrodas/Uždegimo
6. Duslintuvas
7. Tarpinis šilumokaitis (plokštelinis)
8 Sifonas
9. Saugos vožtuvas (3 bar)
10. Dujų vožtuvas
11. Katilo pildymo vožtuvas
12. CO grįžtamosios linijos filtras
13. Cirkuliacinis siurblys su ventiliatoriumi
14. CWU srauto jutiklis
15. Trieigis vožtuvas su elektrine pavara
16. Minimalaus slėgio presostatas
17. Centrinio šildymo temperatūros jutiklis ties grąžinimo linija
18. Ventiliatorius
20. Išmetamųjų dujų analizės lizdai

Wymiary **Matmenys**

Opis:
A. Zasilanie instalacji CO / Zasilanie wężownicy zasobnika (System)
B. Wypływ ciepłej wody
C. Przyłącze gazowe
D. Dopływ zimnej wody
E. Powrót z instalacji c.o.

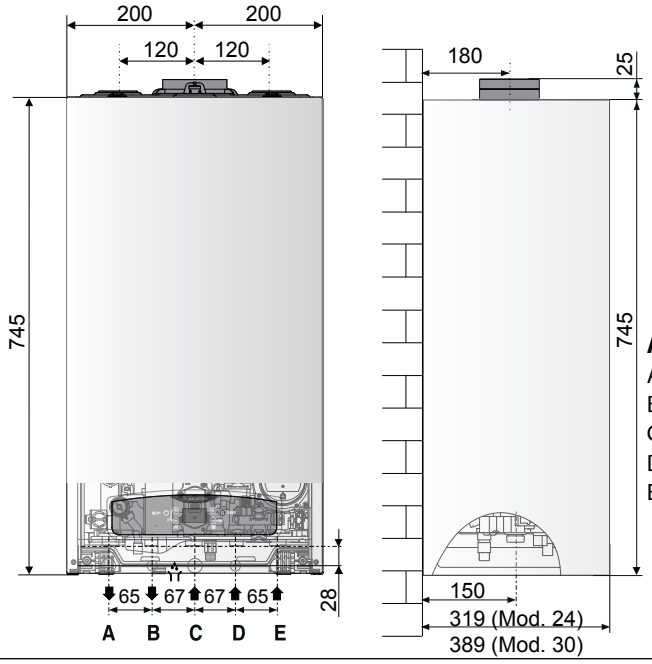

Aprašymas:
A. CO instaliacijos maitinimas
B. Karšto vandens ištekėjimas
C. Dujų jungtis
D. Šalto vandens įtekėjimas
E. Grąžinimas iš CO sistemos

Minimalne odległości podczas instalowania
Aby zapewnić łatwy dostęp do urządzenia podczas wszelkich prac związanych z obsługą kotła, konieczne jest zapewnienie wokół niego wolnego miejsca przynajmniej w minimalnej odległości, jak to widać na schemacie.
Umieścić kocioł na przeznaczonym dla niego miejscu zgodnie ze wszystkimi regułami i zasadami, używając przy tym poziomicy.

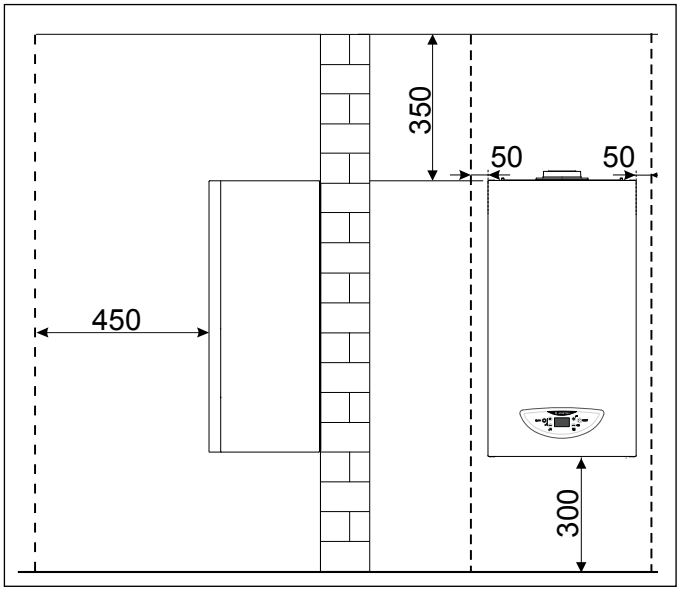

Minimalūs atstumai instaliuojant
Siekiant užtikrinti gerą priėjimą prie įrenginio, aptarnavimo darbams atlikti, būtina aplink jį palikti laisvos vietos, bent minimalų atstumą, parodytą schemoje.
Įtaisyti katilą jam skirtoje vietoje laikantis visų taisyklių ir nuorodų, naudoti gulsčiuką.

Szablon instalacyjny **Instaliacijos pavyzdys**

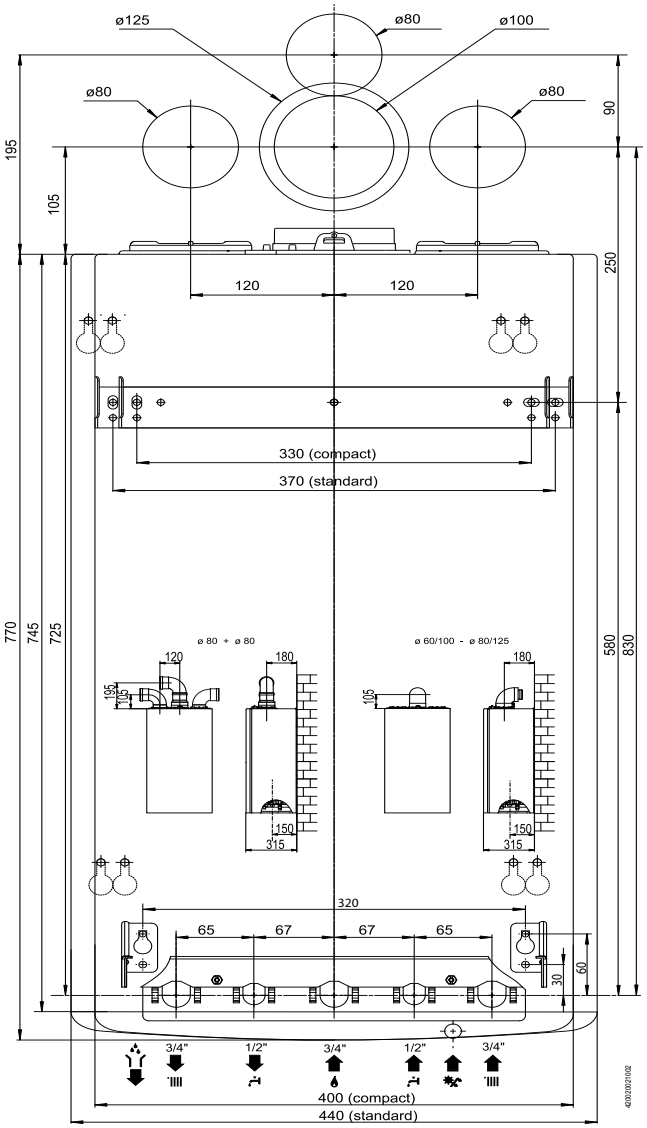

Uwagi poprzedzające prace instalacyjne

Kocioł przeznaczony jest do ogrzewania wody do temperatury niższej niż punkt wrzenia.

Jest on zaprojektowany do współpracy z instalacją centralnego ogrzewania i z siecią rozprowadzającą ciepłą wodę użytkową. W obydwu tych przypadkach parametry przyłączonych sieci powinny odpowiadać mocy i wydajności kotła.

Przed połączeniem kotła należy:

- przepłukać starannie rury instalacji usuwając ewentualne resztki po gwintowaniu, spawaniu lub inne zanieczyszczenia, które mogłyby wpływać w jakikolwiek sposób na prawidłowe funkcjonowanie kotła;
- sprawdzić, czy kocioł jest przystosowany do rodzaju gazu, jaki jest do dyspozycji (przeczytać odpowiednie dane na ten temat na etykiecie opakowania i na tabliczce znamionowej z parametrami kotła);
- sprawdzić, czy przewód kominowy jest drożny i czy nie zostały do niego podłączone inne urządzenia oprócz przypadków, kiedy zostałby specjalnie wykonany, aby obsługiwać większą liczbę użytkowników, co wiąże się ze spełnieniem wymagań odpowiednich obowiązujących norm;
- w przypadku podłączenia kotła do przewodów kominowych używanych wcześniej, należy sprawdzić, czy są one dobrze wyczyszczone i nie zawierają złogów sadzy lub innych pozostałości, których odpadnięcie mogłoby zakłócić proces odprowadzania spalin, prowadząc do sytuacji niebezpiecznych;
- jeśli wykorzystuje się przewody kominowe nie odpowiadające wymaganiom, należy sprawdzić, czy wewnątrz nich umieszczone zostały dodatkowe kanały odprowadzające spaliny, które z kolei spełniają wymagania bezpiecznego użytkowania;
- zwrócić uwagę na twardość wody, której zbyt duża wartość będzie powodowała ryzyko osadzania się kamienia kotłowego, co w konsekwencji zmniejszy skuteczność działania poszczególnych komponentów kotła.
- należy unikać montażu urządzenia w miejscach, gdzie powietrze używane przy spalaniu ma wysoką zawartość chloru (atmosfera charakterystyczna dla basenów), i/lub innych szkodliwych produktów (fryzjer), czynników alkalicznych (pralnia).
- zawartość siarki w używanym gazie musi być niższa względem obowiązujących norm europejskich: maksymalna wartość szczytowa w roku przez krótki okres: 150 mg/m3 gazu, a średnia wartość w roku powinna wynosić 30 mg/m3 gazu.

UWAGA!
W POBLIŻU KOTŁA NIE POWINIEN ZNAJDOWAĆ SIĘ ŻADEN PRZEDMIOT ŁATWOPALNY.
NALEŻY UPEWNIĆ SIĘ, CZY POMIESZCZENIE, GDZIE MA BYĆ ZAINSTALOWANY SAM KOCIOŁ, A TAKŻE INSTALACJA GRZEWCZA, DO KTÓREJ MA BYĆ PODŁĄCZONY, SĄ ZGODNE Z OBOWIĄZUJĄCYMI NORMAMI.
JEŚLI W POMIESZCZENIU ZAINSTALOWANIA KOTŁA MOGĄ POJAWIAĆ SIĘ PYŁY I/LUB AGRESYWNE OPARY, POWINIEN ON DZIAŁAĆ NIEZALEŻNIE OD POWIETRZA DOSTĘPNEGO W TYM POMIESZCZENIU.
UWAGA!
PRACE INSTALACYJNE, PIERWSZE ZAPALENIE KOTŁA, JEGO OKRESOWA OBSŁUGA I KONSERWACJA, A TAKŻE NAPRAWY, MOGĄ BYĆ POWIERZONE TYLKO OSOBOM O ODPOWIEDNICH KWALIFIKACJACH, ZGODNIE Z ZALECENIAMI KRAJOWYCH NORM DOTYCZĄCYCH INSTALACJI TEGO TYPU URZĄDZEŃ I W ZGODZIE Z EWENTUALNYMI PRZEPISAMI WŁADZ LOKALNYCH I JEDNOSTEK ODPOWIEDZIALNYCH ZA HIGIENĘ I ZDROWIE PUBLICZNE.

Pastabos prieš pradedant instaliuoti.

Katilas skirtas vandens šildymui iki temperatūros, žemesnės nei virimo. Jo konstrukcija pritaikyta darbui su centrine šildymo sistema ir karšto, vartojamojo vandens paskirstymo tinklu. Abejais atvejais prijungtų sistemų parametrai turi atitikti katilo galingumą ir našumą.

Prieš prijungiant katilą reikia:

- kruopščiai išskalauti sistemos vamzdžius, pašalinant po sriegimo, suvirinimo likusias drožles arba ki- tus teršalus, galinčius neigiamai veikti katilo darbą;
- patikrinti, ar katilui tinka naudojamų dujų rūšis (žiūrėti tam tikslui skirtus duomenis, esančius ant pa- kuotės etiketės ir katilo nominalių duomenų lentelėje);
- patikrinti, ar dūmtraukis neužsikišęs ir prie jo neprijungti kiti įrenginiai, išskyrus tuos atvejus kai jo konstrukcija specialiai pritaikyta didesniam vartotojų kiekiui aptarnauti, tai susiję su numatytų reika- lavimų ir priimtų standartų vykdymu;
- tuo atveju, jeigu katilas jungiamas prie anksčiau naudotų dūmtraukio sistemų, reikia patikrinti, ar jos gerai išvalytos, jose nėra suodžių sankaupų bei kitų teršalų likučių, kurie atskilę gali sutrikdyti išmeta- mųjų dujų šalinimą ir sukelti pavojų;
- jeigu naudojamos dūmtraukio sistemos neatitinka reikalavimų, reikia patikrinti ar jų viduje yra papil- domi išmetamųjų dujų šalinimo kanalai, atitinkantys saugaus naudojimo reikalavimus;
- atkreipti dėmesį į vandens kietumą, jeigu vandens kietumo rodikliai labai dideli, yra didelė tikimybė, kad pradės kauptis kalkių nuosėdos, dėl to dažnai sutrinka atskirų katilo elementų veikimas.
- vengti montuoti įrenginį tose vietose, kuriose degimui naudojamas oras yra prisotintas dideliu kiekiu chloro (baseinams būdingos sąlygos) ir/arba kitomis kenksmingomis medžiagomis (kirpykloje), šar- minėmis medžiagomis (skalbykloje).
- naudojamose dujose, sieros kiekis turi būti mažesnis nei patvirtintas Europos Sąjungos normomis: maksimali aukščiausia vertė per trumpą laiką: 150 mg/m 3 dujų, o vidutiniška vertė per metus turi būti 30 mg/m 3 dujų.

DĖMESIO!
ARTI KATILO NETURI BŪTI JOKIŲ DEGIŲ DAIKTŲ.
REIKIA ĮSITIKINTI, KAD PATALPA, KURIOJE NUMATYTA INSTALIUOTI KATILĄ BEI ŠILDYMO SISTEMA, PRIE KU- RIOS JIS BUS PRIJUNGTAS, ATITINKA INSTALIACIJOS REIKALAVIMUS IR TAIKOMUS STANDARTUS.
NET JEIGU PATALPOJE, KURIOJE ĮMONTUOTAS KATILAS ATSIRASTŲ DULKIŲ IR/ARBA AGRESYVIŲ GARŲ, JIS TURI VEIKTI NEPRIKLAUSOMAI NUO TO, KOKS ORAS PATALPOJE.

DĖMESIO!
INSTALIAVIMO DARBUS IR PIRMĄ KATILO ĮJUNGIMĄ GALI ATLIKTI TIK KVALIFIKUOTI ASMENYS, PAGAL ŠALYJE GALIOJANČIAS NORMAS, DĖL ŠIO TIPO ĮRENGINIŲ INSTALIAVIMO BEI PAGAL VIETINĖS VALDŽIOS INSTITUCIJŲ IR ĮSTAIGŲ, ATSAKINGŲ UŽ DARBO HIGIENĄ, IR SVEIKATĄ, TEISĖS AKTUS.
INSTALACE MUSÍ SPLŇOVAT PLATNÉ NORMY, PŘEDPISY, VYHLÁŠKY A HYGIENICKÉ POŽADAVKY.

Urządzenia typu C, których komora spalania i przewody doprowadzające powietrze są oddzielone od otoczenia i szczelne, nie stwarzają żadnych ograniczeń odnośnie dopływu powietrza do pomieszczeń przeznaczonych do zainstalowania kotłów ani też odnośnie wymiarów tych pomieszczeń.
Dal zapewnienia właściwego funkcjonowania kotła, miejsce zainstalowania powinno zapewniać temperaturę wyższą niż wartość graniczna, a także chronić kocioł przed bezpośrednim wpływem czynników atmosferycznych.
Kocioł jest zaprojektowany do ustawiania na podłożu, nie może być, zatem zawieszany na ścianie.
Podłoże, na którym ma być zainstalowany, powinno mieć odpowiednią wytrzymałość, zdolną unieść jego ciężar.
Przy projektowaniu miejsca jego ustawienia, należy uwzględnić wokół niego wolną przestrzeń, która gwarantowałaby dostęp do poszczególnych jego części.

Przyłączenie gazu
Kocioł został zaprojektowany do korzystania z gazu należącego do jednej z konkretnych kategorii, jak to pokazano w tabeli poniżej:

KRAJ	MODEL	KATEGORIA
PL	**MATIS CONDENS PLUS 24** **MATIS CONDENS PLUS 30**	$II_{2ELwLs3P}$

Należy przeczytać tabliczki znamionowe umieszczone na opakowaniu i na samym urządzeniu i upewnić się, czy kocioł w danej wersji jest przeznaczony do kraju, w którym ma być zainstalowany, a także czy kategoria gazu, do którego został przystosowany w trakcie projektowania, odpowiada jednej z kategorii dostępnych w kraju przeznaczenia.
Sposób wykonania rur do podłączenia gazu i ich wymiary powinny być dobrane zgodnie ze specjalistycznymi Normami odpowiednio do maksymalnej mocy kotła, zapewniając przy tym odpowiednie wymiary i właściwy sposób podłączenia zaworu odcinającego dopływ gazu.
Zaleca się dokładne wyczyszczenie rur przed ich zainstalowaniem, usuwając z nich ewentualne pozostałości montażowe, które mogłyby wpływać na prawidłowe funkcjonowanie kotła.
Konieczne jest ostateczne sprawdzenie, czy dostarczany gaz odpowiada temu, do którego został przystosowany kocioł (patrz tabliczka z danymi umieszczona na kotle).
Ważne jest również sprawdzenia ciśnienia gazu (zarówno metanowego jak i płynnego), jaki będzie stosowany do zasilania kotła. Niedostateczne ciśnienie gazu może zmniejszyć moc kotła, co nie będzie podlegało roszczeniom gwarancyjnym.

C tipo įrenginiams, kurių degimo kamera ir oro tiekimo kanalai yra atskirti nuo aplinkos bei sandarūs, nėra jokių apribojimų nei dėl to kaip oras patenka į patalpas, kuriose yra katilas, nei dėl patalpų dydžio.
Siekiant užtikrinti gerą katilo veikimą, aplinkos, kurioje yra katilas temperatūra turi būti aukštesnė už nu- rodytą aukščiausią vertę taip pat reikia saugoti katilą nuo atmosferos veiksnių poveikio.
Katilas pritaikytas statyti ant pagrindo, todėl jo negalima kabinti ant sienos.
Pagrindas, prie kurio montuojamas katilas turi būti atitinkamo tvirtumo, kad išlaikytų jo svorį.
Numatant katilo statymo vietą, ją reikia parinkti taip, kad aplink jį būtų laisvos vietos, užsitikrinant priėji- mą prie atskirų jo dalių.

Dujų prijungimas
Katilas yra pritaikytas naudoti vieno, konkretaus tipo dujas, kaip parodyta toliau pateiktoje lentelėje:

ŠALIS	MODELIS	KATEGORIJA
LT	**MATIS CONDENS PLUS 24** **MATIS CONDENS PLUS 30**	II_{2H3P}

Rekomenduojame skaityti informaciją, pateiktą nominalių duomenų lentelėse ant pakuotės bei paties gaminio ir įsitikinti, kad šio tipo katilas yra skirtas tai šaliai, kurioje jį norima instaliuoti, o taip pat dujų ti- pas, kuriam jis yra pritaikytas gamybos metu atitinka dujų tipą, tiekiamą toje šalyje.
Vamzdžių, skirtų dujų pajungimui, pagaminimo būdas ir jų matmenys turi būti parinkti atsižvelgiant į specialius standartus, pagal maksimalų katilo galingumą, užtikrinant tinkamus matmenis ir teisingą dujų tiekimo/uždarymo vožtuvo prijungimą.
Prieš vamzdžių montavimą, juos reikia kruopščiai išvalyti, pašalinant nuo jų montavimo likučius, kurie gali turėti neigiamą poveikį geram katilo darbui.
Būtina galutinai įsitikinti, kad tiekiamų dujų tipas atitinką tą, kuriam katilas yra pritaikytas (informacija yra lentelėje, esančioje ant katilo).
Labai svarbu patikrinti katilo maitinimui naudojamų dujų slėgį (tiek metano, tiek skystų). Esant pernelyg mažam dujų slėgiui, gali sumažėti šilumos generatoriaus galia, to pasekmė – rūpesčiai vartotojui.

Połączenia hydrauliczne

Na rysunku przedstawione są króćce do podłączeń hydraulicznych i do przyłączenia gazu do kotła.
Sprawdzić, czy maksymalne ciśnienie w sieci wodociągowej nie przekracza 6 barów. Gdyby tak było, konieczne jest zainstalowanie reduktora ciśnienia.

Hidraulinės jungtys

Paveiksle pavaizduoti antgaliai, skirti hidraulinėms jungtims ir dujų pajungimui prie katilo.
Rekomenduojama patikrinti, ar maksimalus slėgis vandentiekio tinkle neviršija 6 bar. Jeigu taip, tai būtina įtaisyti slėgio reduktorių.

Widok hydraulicznych króćców przyłączeniowyche

Hidraulinių prijungimo antgalių pavyzdžiai

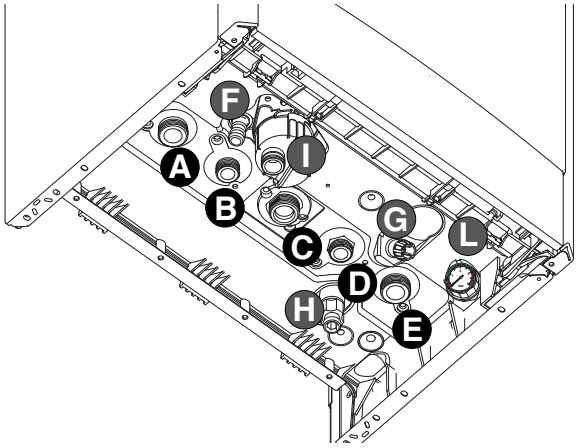

A. Zasilanie instalacji c.o. i zasobnika
B. Wypływ ciepłej wody
C. Przyłącze gazowe
D. Dopływ zimnej wody
E. Powrót z instalacji c.o.
F. Wylot zaworu bezpieczeństwa (nadmiernego ciśnienia)
G. Zawór napełniania kotła
H. Zawór opróżniania
I. Odprowadzanie skroplin
L. Manometr

A = CO instaliacija ir rezervuaro maitinimas
B = Karšto vandens ištekėjimo linija
C = Dujų jungtis
D = Šalto vandens įtekėjimo linija
E = Grįžtamoji linija iš CO sistemos
F = Saugos vožtuvo anga (nuo per aukšto slėgio)
G = Katilo pildymo vožtuvas Ištuštinimo vožtuvas
H = Vyprazdňovací kohout
I = Kondensato išleidimas
L = Manometras

Graficzne przedstawienie wykresu pompy obiegowej

Dobierając wymiary rur i grzejników centralnego ogrzewania należy wziąć pod uwagę wartość ciśnienia resztkowego w zależności od wymaganej wydajności, co można znaleźć na wykresie graficznym pompy cyrkulacyjnej.

Cirkuliacinio siurblio veikimo diagrama

Parenkant vamzdžių ir centrinio šildymo radiatorių matmenis, reikia atsižvelgti į likutinę siurbimo slėgio vertę bei į pageidaujamą galingumą, ši informacija pateikta cirkuliacinio siurblio veikimo grafike.

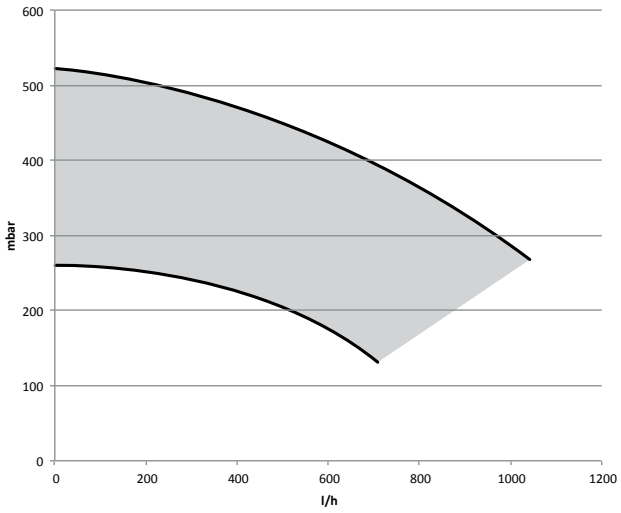

Zawór bezpieczeństwa
Założyć wężyk odprowadzający ewentualne wycieki z zaworu bezpieczeństwa F do kanalizacji.
Odpływ zaworu (patrz rysunek) powinien być podłączony do syfonu odprowadzającego z możliwością kontroli wzrokowej, aby jego zadziałanie nie wyrządziło szkód w stosunku do osób, zwierząt i rzeczy, za które to szkody producent nie ponosi odpowiedzialności.

Czyszczenie instalacji centralnego ogrzewania
W przypadku podłączenia kotła do starych instalacji grzewczych, w których na ogół występuje obecność pewnych substancji i dodatków w znajdującej się tam wodzie, należy pamiętać, że mogłyby one wpływać negatywnie na funkcjonowanie nowego kotła i skrócić czas jego żywotności. Przed wymianą wody należy starannie przemyć instalację, usuwając ewentualne pozostałości lub zanieczyszczenia, które mogłyby wpłynąć na pracę kotła. Sprawdzić również, czy pojemność zbiornika wyrównawczego dostosowana jest do całkowitej zawartości wody w instalacji grzewczej.

Instalacja ogrzewania podłogowego
W instalacjach z podgrzewaną podłogą, zamontować termostat bezpieczeństwa na wejściu ogrzewania podłogowego. Patrz punkt "Podłączenia Elektryczne" przy podłączaniu termostatu.
W przypadku zbyt wysokiej temperatury ogrzewania podłogowego, kocioł wyłączy się zarówno jeśli chodzi o obieg wody użytkowej jak i obieg wody gorącej, a na wyświetlaczu pojawia się kod błędu 1 16 "termostat podłogowy otwarty". Kocioł uruchomi się ponownie przy zamknięciu termostatu włączającego się automatycznie.
W przypadku, gdy nie można zainstalować termostatu, instalacja ogrzewania podłogowego będzie musiała być zabezpieczona zaworem z termostatem lub zaworem obejściowym, aby uniknąć zbyt wysokiej temperatury na poziomie podłogi.

Saugos vožtuvas
Uždėti žarnelę galimų nuotekų nuleidimui iš saugos vožtuvo F į kanalizaciją.
Nutekėjimas iš vožtuvo (žiūrėkite paveikslą) turi būti prijungtas prie nutekamojo sifono, su vizualinės apžiūros galimybe, taip kad nepadarytų žalos žmonėms, gyvūnams ir daiktams, už kurią gamintojas neatsako.

Centrinės šildymo sistemos valymas
Jungiant katilą prie senų šildymo sistemų, kuriose yra vandens su tam tikrų medžiagų bei priedų likučiais, negalima pamiršti, kad jos gali neigiamai veikti naujo katilo darbą bei sutrumpinti jo naudojimo laiką. Prieš keičiant vandenį, reikia kruopščiai išplauti instaliaciją, pašalinant medžiagų bei priedų arba teršalų likučius, kurie gali trikdyti katilo darbą. Taip pat reikia patikrinti, ar kompensacinio rezervuaro talpa pritai- kyta šildymo sistemoje esančio vandens kiekiui.

Grindų apšildymo sistema
Grindų apšildymo sistemoje, ties išėjimo linija, turi būti įmontuotas termostatas su saugos funkcija. Mon- tuodami termostatą žiūrėkite punktą „Elektros jungtys".
Jeigu grindų apšildymo, ar vartojamojo karšto vandens srauto temperatūra pernelyg aukšta, katilas išsi- jungia, o ekrane rodomas klaidos kodas 1 16 „grindų termostatas atviras". Katilas vėl įsijungia tuomet, kai automatiškai įsijungiantis termostatas užsidaro.
Tuo atveju, jeigu termostato įmontuoti negalima, kad išvengti pernelyg aukštos grindų temperatūros, grindų apšildymo sistemą reikia apsaugoti termostato arba apėjimo vožtuvu.

Odprowadzanie kondensatu

Wysoka wydajność energetyczna powoduje powstawanie skroplin, które powinny zostać wyeliminowane. W tym celu należy użyć przewodu plastikowego umieszczonego w taki sposób, aby można było uniknąć wszelkiego zastoju skroplin wewnątrz kotła. Ten przewód powinien być podłączony do syfonu odprowadzającego kotła w taki sposób, aby możliwe było przeprowadzanie jego kontroli wzrokowej.

Przestrzegać norm dotyczących instalacji obowiązujących w kraju, w którym jest ona wykonywana i podporządkować się ewentualnym przepisom lokalnym oraz przepisom ustanowionym przez organizacje mające na względzie ochronę zdrowia publicznego.

Sprawdzić montaż przewodu odprowadzania skroplin:- nie powinien być on zakleszczony podczas podłączania

- nie powinien być podwójnie zagięty
- należy pamiętać, by przy wprowadzaniu go do syfonu,podłączonego do instalacji kanalizacji.

Do odprowadzania skroplin należy używać wyłącznie przewodów spełniających odpowiednie normy.

Syon należy napełnić wodą podczas procedury odpowietrzania kotła - patrz str 26.

Upewnij się, że syfon jest napełniony wodą przed włączeniem kotła - jeśli nie uzyj zaworu odpowietrzającego (2) aby go napełnić.

Następnie sprawdź ciśnienie na manometrze kotła

UWAGA! BRAK WODY W SYFONIE POWODUJE UCHODZENIE SPALIN DO POWIETRZA OTOCZENIA.

DĖMESIO! JEIGU SIFONE NĖRA VANDENS, TAI IŠMETAMOSIOS DUJOS PATENKA Į APLINKĄ.

Kondensato išleidimas

Aukštas naudingumo koeficientas sudaro sąlygas kondensato kaupimuisi, kurį reikia pašalinti. Norint tai padaryti, plastikinę kondensato nuleidimo žarną reikia įtaisyti taip, kad kondensatas nesikauptų katilo dujų vamzdyje. Šią žarną prie katilo išleidimo sifono reikia prijungti taip, kad būtų įmanoma patikrinti vizualiai.

Būtina laikytis šalyje galiojančių standartų dėl sistemų diegimo bei vietinės valdžios institucijų ir įstaigų, atsakingų už darbo higieną ir sveikatą patvirtintų taisyklių.

Patikrinkite kondensato išleidimo vamzdį – jungimo metu jo negalima prispausti;

- jo negalima dvigubai lenkti;
- jungiant jį prie sifono negalima pamiršti, kad kitas jo galas turi būti aviras (kontaktas su oru).

Kondensato išleidimui galima naudoti tik normas atitinkančias žarnas.

Sifonas užpildomas vandeniu katilo nuorinimo ciklo metu (arba šildymo sistemos) - žiūrėti 26 psl.

Įsitikinkite, kad sifone yra vandens; jei ne, reikia jį užpildyti.

Atidarykite rankinį nuorintoją (2) ant pagrindinio šilumokaičio iki kol baigsite pildymą. Vėl patikrinkite sistemos slėgį, rodomą ant manometro.

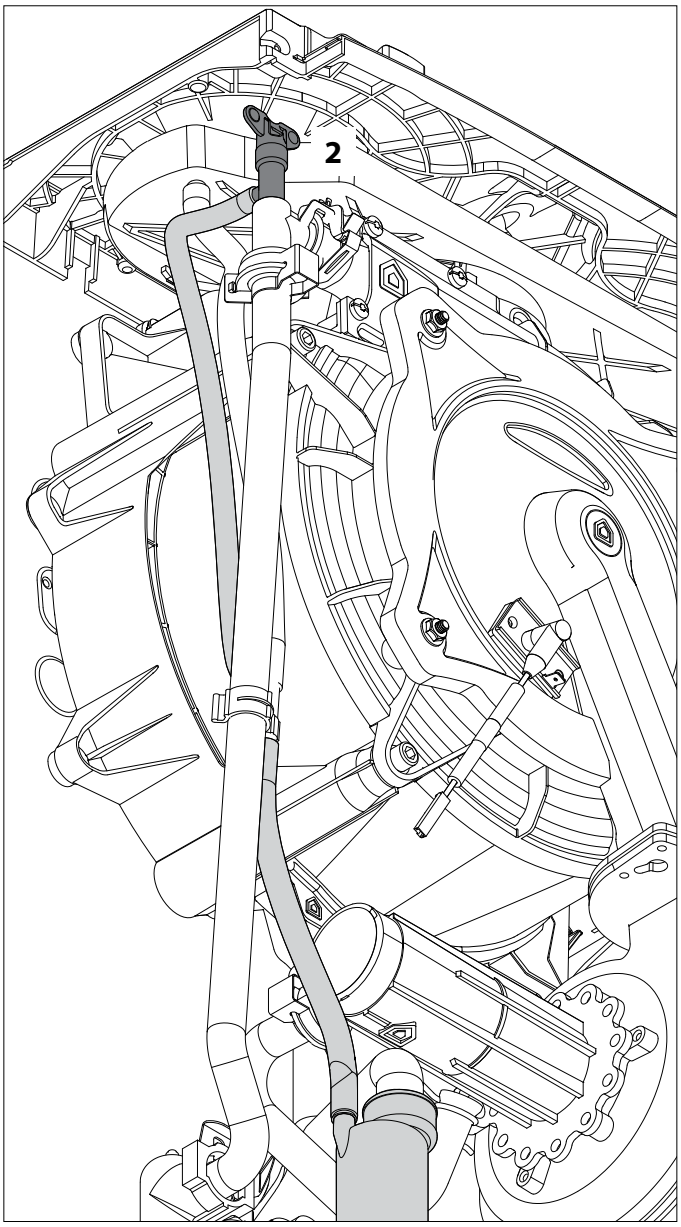

Schemat hydrauliczny

Hidraulinė schema

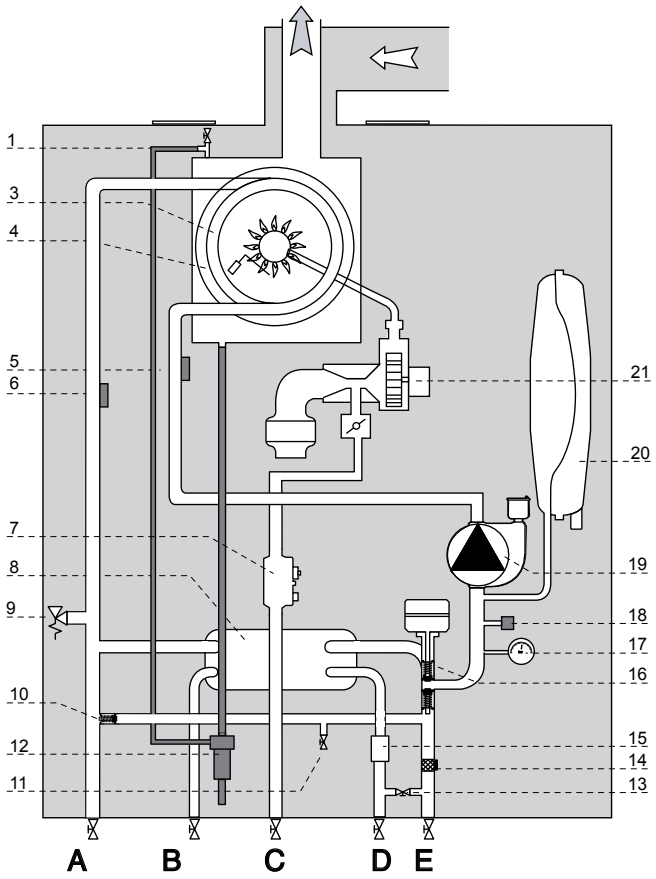

Opis:

1. Odpowietrznik ręczny
3. Palnik
4. Elektroda jonizacyjna/zapłonowa
5. Czujnik temperatury na powrocie z centralnego ogrzewania
6. Czujnik temperatury na wyjściu centralnego ogrzewania
7. Zawór gazu
8. Wtórny wymiennik ciepła
9. Zawór bezpieczeństwa (3 bar)
10. Automatyczny by-pass
11. Záwor opróżniania
12. Syfon
13. Zawór napełniania kotła
14. Filtr powrotu c.o.
15. Czujnik przepływu c.w.u.
16. Zawór trójdrożny z siłownikiem elektrycznym
17. Manometr
18. Presostat minimalnego ciśnienia
19. Pompa obiegowa z odpowietrznikiem
20. Zbiornik wyrównawczy
21. Wentylator modulowany

Aprašymas:

1. Rankinis nuorinimo įtaisas
3. Degiklis
4. Jonizavimo elektrodas/Uždegimo
5. Temperatūros jutiklis, prie grąžinimo iš cen- trinio šildymo
6. Temperatūros jutiklis, prie centrinio šildymo išėjimo linijos
7. Dujų vožtuvas
8. Tarpinis šilumokaitis
9. Saugos vožtuvas (3 bar)
10. Automatinis by-pass
11. Išleidimo vožtuvas
12. Sifonas
13. Katilo pripildymo vožtuvas
14. CO grįžtamosios linijos filtras
15. CWU srauto jutiklis
16. Trieigis vožtuvas su elektrine pavara
17. Manometras
18. Minimalaus lėgio presostatas
19. Cirkuliacinis siurblys su ventiliatoriumi
20. Išsiplėtimo indas
21. Moduliuotas ventiliatorius

Połączenie przewodów zasysania powietrza i odprowadzania spalin

Opisywany kocioł może być przystosowany zarówno do funkcjonowania w sposób oznaczony symbolem B, pobierając powietrze z pomieszczenia, gdzie się znajduje i w sposób C, pobierając powietrze z zewnątrz.

W trakcie instalowania wybranego systemu odprowadzania spalin należy zwrócić szczególną uwagę na uszczelnienia, jakie mają zapobiegać przenikaniu spalin do obwodu powietrza.

Nachylenie zestawu poziomego powinno wynosić 3% i powinno opadać w kierunku kotła w celu odprowadzania skroplin.

W przypadku instalacji typu B, lokal, w którym ma być zainstalowany kocioł powinien mieć zapewniony dostęp powietrza poprzez specjalny otwór, zgodnie z obowiązującymi normami. W pomieszczeniach, w których pojawiać się może ryzyko wystąpienia agresywnych par (na przykład pralnie, salony fryzjerskie, galwanizernie itp.) bardzo ważną rzeczą jest zastosowanie instalacji typu C, z pobieraniem powietrza potrzebnego do spalania z zewnątrz. Chroni się w ten sposób kocioł przed skutkami korozji.

Do wykonania systemów zasysania powietrza/odprowadzania spalin typu współosiowego konieczne jest użycie akcesoriów oryginalnych, dostarczanych przez producenta.

Przewody rurowe odprowadzające spaliny nie mogą stykać się z materiałami łatwopalnymi ani znajdować się w ich pobliżu. Nie należy ich także prowadzić przez ściany ani inne konstrukcje budowlane wykonane z łatwopalnych materiałów.

Połączenie odpowiednich odcinków rur odprowadzających spaliny zrealizowany jest na zasadzie wpustu: końcówka węższa/szersza, z uszczelnieniem miejsc połączeń. System wpustów powinien być zawsze ukierunkowany odwrotnie do kierunku spływania skroplin.

Logika typów połączeń kotła z przewodem kominowym

- połączenie współosiowe kotła z przewodem kominowym zapewniającym zarówno doprowadzanie powietrza jak i odprowadzanie spalin,
- połączenie kotła z przewodem kominowym podwójnym kanałem: jednym odprowadzającym spaliny, a drugim pobierającym powietrze z zewnątrz,
- połączenie kotła z przewodem kominowy podwójnym kanałem odprowadzającym spaliny przy pobieraniu powietrza z pomieszczenia.

Połączenie między kotłem, a przewodem kominowym powinno być wykonane przy użyciu produktów odpornych na skropliny. Odnośnie długości i zmiany kierunku kanałów, należy oprzeć się na danych z tabeli: typy układów odprowadzania spalin.

Zestawy elementów do wykonania połączeń zasysanie/odprowadzanie spalin dostarczane są oddzielnie, niezależnie od samego urządzenia, w zależności od wyboru jednego z najróżniejszych możliwych rozwiązań konkretnej instalacji. Każdy kocioł można przystosować do połączenia z systemem współosiowym, obejmującym dwa współśrodkowe kanały: doprowadzanie powietrza i odprowadzania spalin.

Niezależnie od rodzaju kotła, jego połączenie z przewodem kominowym jest realizowane zawsze przy pomocy rur współśrodkowych ø60/100 lub rur podwójnych ø 80/80.

Odnośnie strat ciśnienia w kanałach, należy szukać informacji w katalogu elementów kominowych. Przy projektowaniu wymiarów kanałów należy jednak zawsze brać pod uwagę dodatkowe opory w przebiegu ciągu.

W sprawie wyboru metody, wartości równoważnych długości kanałów i przykładów zainstalowania, należy przejrzeć katalog elementów kominowych

UWAGA!
SPRAWDZIĆ, CZY RURY ODPROWADZANIA SPALIN I DOSTARCZANIA POWIETRZA SĄ DROŻNE.
NALEŻY TAKŻE SPRAWDZIĆ SZCZELNOŚĆ INSTALACJI ODPROWADZANIA SPALIN.
UŻYWAĆ WYŁĄCZNIE ZESTAWU PRZEZNACZONEGO DLA WERSJI KONDENSACYJNEJ.

Oro įsiurbimo ir išmetamųjų dujų šalinimo vamzdžių prijungimas

Aprašytas katilas taip pat gali veikti B simboliu pažymėtu būdu, naudodamas tos pačios patalpos orą, ku- rioje jis yra ir C simboliu pažymėtu būdu, naudodamas lauko orą.

Instaliuojant pasirinktą išmetamųjų dujų šalinimo sistemą, ypatingą dėmesį reikia atkreipti į sandarinimo elementus, kurie apsaugo nuo išmetamųjų dujų patekimo į aplinką.

Kondensato išleidimui, horizontalią kontūro dalį reikia įtaisyti su 3° nuolydžiu katilo link.

Pasirinkus B tipo sistemą, patalpa, kurioje numatyta montuoti katilą, privalo būti gerai vėdinama (per spe- cialią angą), pagal taikomus standartus. Patalpoms, kuriose yra agresyvių garų atsiradimo pavojus (pavyz- džiui skalbykloms, kirpykloms, galvanizavimo cechams ir pan.) optimaliausias pasirinkimo variantas - C tipo sistema, kuri degimui naudoja lauko orą. Šiuo atveju katilas apsaugomas nuo korozijos.

Norint instaliuoti koncentrinę oro įsiurbimo/dūmų šalinimo sistemą, būtina naudoti gamintojo tiekiamus originalius priedus. Dūmtakio vamzdžiai neturi liestis prie degių medžiagų arba būti arti jų. Nerekomen- duojame juos tiesti per sienas arba statybines konstrukcijas, pagamintas iš degių medžiagų.

Išmetamųjų dujų šalinimo vamzdžių atskirų atkarpų jungimas atliekamas įlaidų principu: antgalis plates- nis/siauresnis su sujungimo vietų sandarinimu. Įlaidų sistema turi būti nukreipta priešinga kryptimi nei teka kondensatas.

Katilo prijungimo prie dūmtraukio variantai

- koaksialinė jungtis, katilo prijungimui prie dūmtraukio vamzdžio, užtikrinanti oro tiekimą bei iš- metamųjų dujų šalinimą;
- katilo prijungimas prie dūmtraukio dvigubu vamzdžiu: vienas skirtas išmetamųjų dujų šalinimui, o kitas oro tiekimui iš lauko;
- katilo prijungimas prie dūmtraukio dvigubu vamzdžiu: išmetamųjų dujų pašalinimui ir oro tieki- mui iš patalpos.

Katilo sujungimas su dūmtraukiu turi būti pagamintas naudojant kondensato poveikiui atsparius produk- tus. Atsižvelgiant į vamzdžių ilgius ir jų išdėstymo kryptis, reikia vadovautis lentelėje pateiktais duomeni- mis: „išmetamųjų dujų šalinimo sistemų tipai“.

Elementų rinkiniai, skirti sujungimams: įsiurbimas/išmetamųjų dujų šalinimas, tiekiami atskirai, nesvarbu koks tai įrenginys, šie rinkiniai parenkami atsižvelgiant į pasirinktą instaliacijos variantą, iš įvairių galimų.

Naudojant koaksialinę jungimo sistemą su dvejais vamzdžiais, galima prijungti kiekvieną katilą: oro tieki- mas ir išmetamųjų dujų šalinimas.

Nepriklausomai nuo katilo tipo, jo prijungimas prie dūmtraukio vamzdžio visada atliekamas naudojant koaksialinius vamzdžius: ø60/100 arba dvigubus vamzdžius ø 80/80.

Informacijos apie slėgio kanaluose sumažėjimą reikia ieškoti dūmtraukio elementų kataloge. Projektuo- jant kanalų matmenis negalima pamiršti apie tai, kad visada reikia atsižvelgti į padidintą pasipriešinimą, traukos proceso metu.

Renkantis metodą, tolygių ilgių kanalų vertę ir montavimo pavyzdžius, reikia peržiūrėti dūmtraukių ele- mentų katalogą.

DĖMESIO!
PATIKRINTI, AR IŠMETIMO DUJŲ ŠALINIMO IR ORO TIEKIMO VAMZDŽIAI NEUŽSIKIŠĘ.
TAIP PAT REKOMENDUOJAMA PATIKRINTI IŠMETIMO DUJŲ INSTALIACIJOS SANDARUMĄ.
NAUDOTI TIK TUOS RINKINIUS, KURIE PRITAIKYTI KONDENSAVIMO FUNKCIJAI.

Kocioł jest przystosowany do podłączenia do współosiowego systemu powietrzno-spalinowego 60/100.
W celu podwójnego używania systemów zasysania i odprowadzania konieczne jest użycie jednego z dwóch wlotów powietrza.

Katilas pritaikytas jungti prie bendraašės oro ir išmetamųjų dujų sistemos 60/100.
Norint dvigubai naudoti siurbimo ir šalinimo sistemas, būtina naudoti vieną iš dviejų oro įvadų.

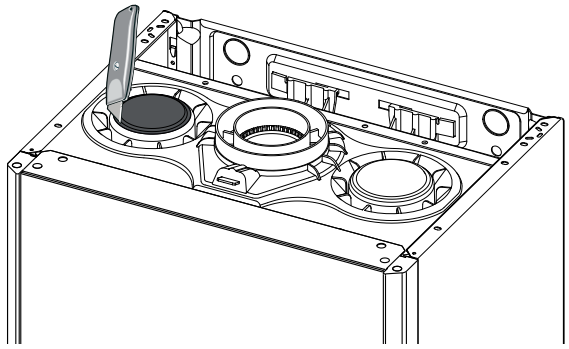

Tabela typów układów zasysania/odprowadzania spalin

Įsiurbimo/ išmetamųjų dujų šalinimo sistemų tipų lentelė

Rodzaj układu odprowadzania spalin Išmetamųjų dujų šalinimo sistema		Maksymalna długość kanałów zasysania/ odprowadzania spalin (m) Maksimalus įsiurbimo/išmetimo dujų šalinimo kanalų ilgis (m) CLAS ONE NET		Średnica kanałów Kanalų skersmuo (mm)
		24	**30**	
Systemy współosiowe **Koaksialinės sistemos**	C13 C33 C43	8	7	ø 60/100
	B33	8	7	
	C13 C33 C43	22	24	ø 80/125
	B33	22	24	
Systemy podwójnych kanałów **Dvigubų kanalų sistemos**		S1 = S2		ø 80/80
	C13	24/24	26/26	
	C33	48/48	40/40	
	C43	24/24	26/26	
	C13	7/7	7/7	ø 60/60
	C33	9/9	9/9	
	C43	7/7	7/7	
		S1 + S2		
	C53 C83	60	50	ø 80/80
		14	14	ø 60/60
	B23	60	50	ø 80

kde platí S1 = sání vzduchu - S2 = výfuk plynů

S1. oro įsiurbimo S2. dūmų ištraukimo

Rodzaje systemów zasysania/odprowadzania spalin

siurbimo/ išmetamųjų dujų sistemų rūšys

B - Powietrze do spalania pochodzi z pomieszczenia **Spalovací vzduch přicházející z místnosti**		
B23	Odprowadzanie spalin na zewnątrz. Pobieranie powietrza z pomieszczenia *Išmetamųjų dujų šalini- mas Išmetamųjų dujų šalini- mas į išorę.*	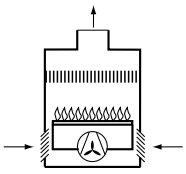
B33	Odprowadzanie spalin do przewodu kominowego pojedynczego lub zbiorczego, stanowiącego część budynku. Pobieranie powietrza z pomieszczenia. *Išmetamųjų dujų šalinimas į pavienę dūmtraukio sistemą arba bendrą, esančią pastato konstrukcijos dalimi. Oro įsi- urbimas iš patalpos.*	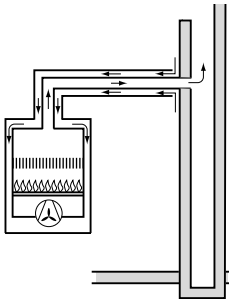
C - Powietrze do spalania pochodzi z zewnątrz **– Degimui naudojamas lauko oras**		
C13	Odprowadzanie spalin i pobieranie powietrza poprzez ścianę zewnętrzną w tej samej strefie ciśnień. *Išmetamųjų dujų šalinimas ir oro įsiurbimas per išorinę sie- ną, iš lauko, esant tam pačiam slėgiui.*	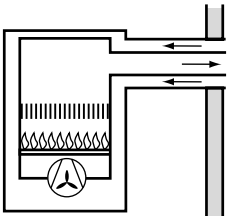
C33	Odprowadzanie spalin i pobieranie powietrza poprzez przewód kominowy. *Išmetamųjų dujų šalinimas ir oro įsiurbimas per dūmtraukio sistemą.*	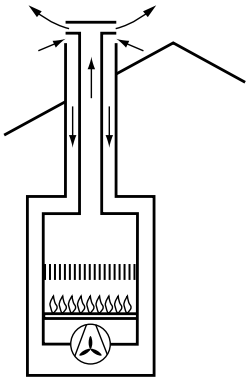

C43	Odprowadzanie spalin i pobieranie powietrza poprzez przewód kominowy pojedynczy lub zbiorczy, tanowiący część budynku *Išmetamųjų dujų šalinimas į pavienę dūmtraukio sistemą arba bendrą, esančią pastato konstrukcijos dalimi.*	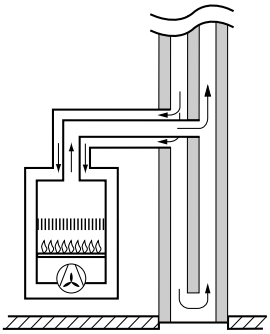
C53	Odprowadzanie spalin na zewnątrz i pobieranie powietrza poprzez ścianę zewnętrzną nie znajdujące się w tym samym obszarze ciśnień *Išmetamųjų dujų šalinimas ir oro įsiurbimas per išorinę sie- ną iš lauko, esant skirtingam slėgiui.*	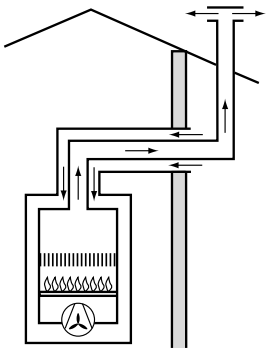
C83	Odprowadzanie spalin przewodem kominowym pojedynczym lub zbiorczym, stanowiącym część budynku Pobieranie powietrza poprzez ścianę zewnętrzną *Išmetamųjų dujų šalinimas į pavienę dūmtraukio sistemą arba bendrą, esančią pastato konstrukcijos dalimi. Oro įsi- urbimas iš lauko.*	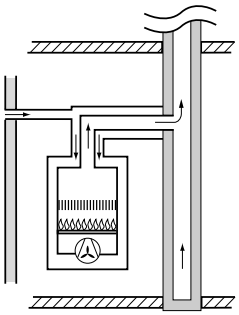

UWAGA!
ZANIM PRZYSTĄPI SIĘ DO JAKICHKOLWIEK PRAC WEWNĄTRZ KOTŁA NALEŻY ODŁĄCZYĆ ZASILANIE ELEKTRYCZNE DWUBIEGUNOWYM WYŁĄCZNIKIEM ZEWNĘTRZNYM.

Połączenia elektryczne
Dla większej pewności należy zlecić na wstępie osobie o odpowiednich kwalifikacjach staranną kontrolę instalacji elektrycznej.
Producent nie ponosi żadnej odpowiedzialności za szkody spowodowane brakiem uziemienia całej instalacji kotła lub nieprawidłowościami przy doprowadzeniu zasilania elektrycznego.
Sprawdzić czy dostępna instalacja elektryczna jest odpowiednia do zapewnienia maksymalnej mocy pobieranej przez kocioł, podanej na jego tabliczce znamionowej.
Sprawdzić, czy przekrój przewodów jest odpowiedni i w żadnym wypadku nie mniejszy niż 0,75 mm2.
Poprawnie wykonane połączenia elektryczne i skuteczna instalacja uziemiająca są niezbędnymi warunkami gwarantującymi bezpieczeństwo podczas wszelkich kontaktów z urządzeniem.
Przewód zasilający powinien być podłączony do sieci 230V-50Hz przestrzegając polaryzacji L-N i połączenia uziemiającego.
W PRZYPAADKU, GDY PRZEWÓD ZASILAJĄCY JESZT USZKODZONY NALEŻY GO WYMIENIĆ NA IDENTYCZNY, DOSTĘPNY W SERWISIE.

Przewód zasilający

DĖMESIO!
PRIEŠ PRADEDANT, BET KOKIUS DARBUS KATILO VIDUJE, DVIPOLIU IŠORINIU JUNGIKLIU, REIKIA IŠJUNGTI ELEKTROS ĮTAMPOS TIEKIMĄ.

Elektros prijungimas
Saugumui užtikrinti, kruopštų elektros instaliacijos patikrinimą reikia patikėti kvalifikuotam asmeniui.
Jeigu neįžeminta visa katilo elektros instaliacija arba neteisingai prijungtas elektros energijos tiekimas, gamintojas neprisiima jokios atsakomybės už patirtus nuostolius. Patikrinti ar esama elektros instaliacija užtikrina reikiamą elektros energijos stiprumą, kurio pakaktų maksimaliai, katilo sunaudojamai galiai, nu- rodytai jo nominalių duomenų lentelėje.
Patikrinti, ar elektros laidų skersmuo yra tinkamas ir nėra mažesnis nei 0,75 mm 2.
Teisingas elektros prijungimas ir veiksminga įžeminimo instaliacija yra būtinos sąlygos, užtikrinančios saugumą visų kontaktų su įrenginiu atvejais. Įtampos laidas turi būti prijungtas prie elektros energijos tinklo 230V-50Hz, atkreipiant dėmesį į poliariškumą L-N ir įžeminimo instaliaciją.
ATSITIKUS SITUACIJAI KAI REIKIA PAKEISTI MAITINIMO KABELĮ, JĮ KEISTI PRIVALO KVALIFIKUOTAS TECHNIKAS, NAUDODAMAS TIK ORIGINALIAS DETALES IŠ GAMINTOJO ARBA JO ATSTOVO.

Įtampos laidas

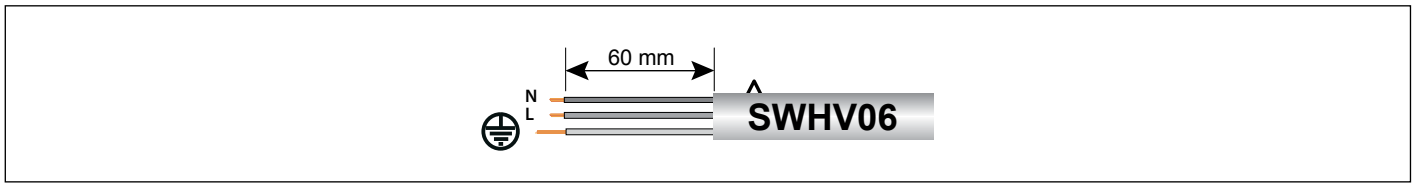

WAŻNE!
Podłączenie do zasilania elektrycznego powinno byś wykonane na stałe przy użyciu bipolarnego przełacznika odłączajacego całkowicie kocioł od zasilania.

Zabronione jest stosowanie rozgałęźników, przedłużaczy lub wtyczek pośrednich.
Zabronione jest wykorzystywanie rur instalacji hydraulicznej, centralnego ogrzewania i gazowej do podłączenia uziemienia kotła.
Kocioł nie jest zabezpieczony przed skutkami uderzeń piorunów.
Gdyby trzeba było wymienić bezpieczniki sieciowe, należy użyć szybko działających bezpieczników 2A.

SVARBU!
Jungtis prie elektros maitinimo privalo būti neišardoma (ne su ištraukiamu kištuku) ir su bipoline jungtimi, kuri atjungia prietaisą esant 3 kategorijos įtampos šuoliams.

Draudžiama naudoti šakotuvus, ilgintuvus arba tarpinius lizdus.
Draudžiama naudoti centrinio šildymo hidraulinės ir dujų sistemos vamzdžius, katilo įžeminimui. Kati- las neturi apsaugos nuo atmosferinės elektros iškrovos. Jeigu prireiktų pakeisti elektros saugiklius, reikia naudoti 2A saugiklius.

Podłączanie akcesoriów zewnętrznych

Aby uzyskać dostęp do podłączeń akcesoriów zewnętrznych, należy wykonać następujące czynności:

- odłączyć kocioł od zasilania elektrycznego,
- zdemontować obudowę
- obrócić panel sterowania pociągając go do przodu,
- odpiąć dwa zaczepy "a" i obrócić klapkę "b" aby otworzyć dostep do listwy elektrycznej
- odkręcić dwa wkręty "c" i zdjąć osłonę "d" aby uzyskać dostęp do modułu elektronicznego

Išorinių priedų prijungimas

Norint pasiekti išorinių priedų jungtis, reikia atlikti sekančius veiksmus:

- išjungti katilą iš elektros energijos tinklo;
- nuimkite gaubtą
- pasukti valdymo panelę ir truktelėti į priekį;
- atsegti du tvirtinimus „a" ir pasukus spūstį „b" prieiti prie elektros grandinės;
- elektroninis modulis prieinamas atsukus du varžtus „c" ir nuėmus dangtį „d".

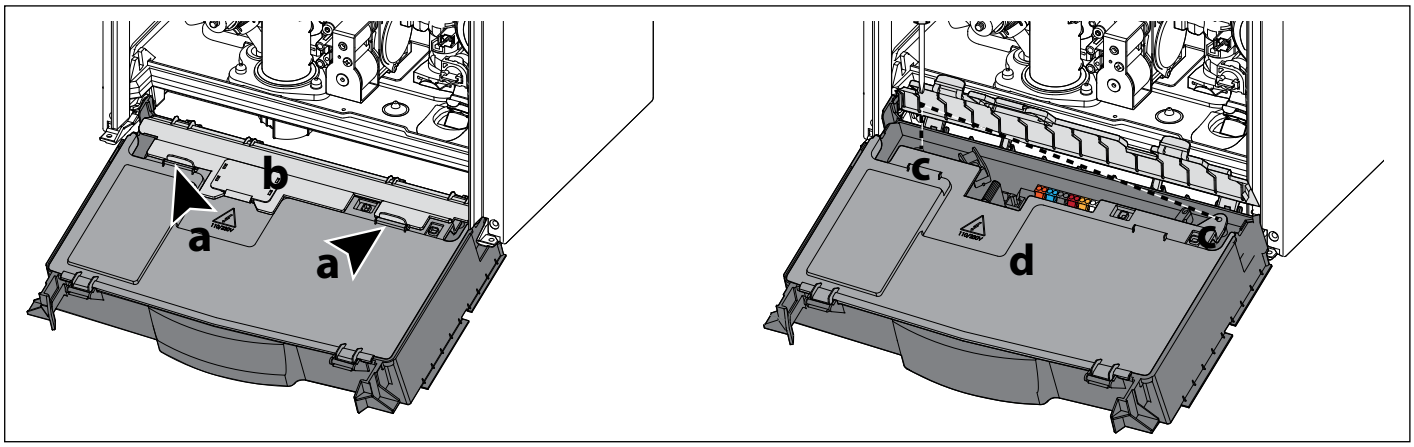

Znajdują się tam połączenia do:

BUS = Podłączenie akcesoriów modulowanych

FLOOR/ TA2 = termostatu ogrzewania podłogowego lub termostatu temperatury pokojowej 2 (wybrane przez parametr 223)

SE = czujnika zewnętrznego

SOL = Sonda kolektora słonecznego

TA1 = termostatu temperatury pokojowej 1

Ten esančios jungtys:

BUS = moduliuotų priedų jungtys

FLOOR/ TA2 = grindų apšildymo termostato arba patalpos temperatūros termostato 2 (pasirinktos parametru 223);

SE = išorinio jutiklio;

SOL = kolektoriaus jutiklis;

TA1 = patalpos temperatūros termostato 1.

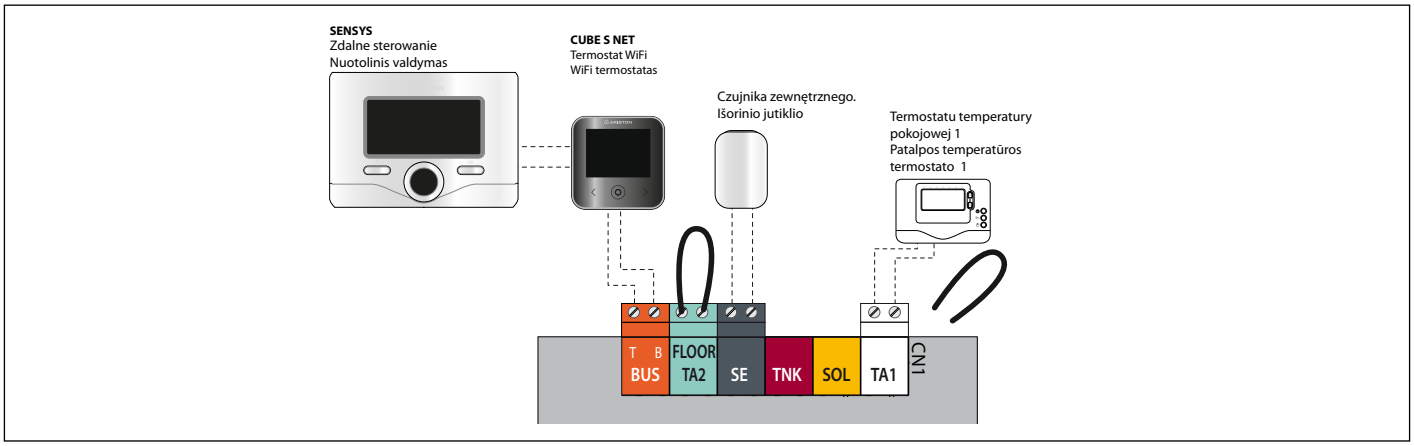

UWAGA!

W CELU PODŁĄCZENIA I UŁOŻENIA KABLI OPCJONALNYCH URZĄDZEŃ PERYFERYJNYCH PATRZ INSTRUKCJE DOTYCZĄCE INSTALACJI TYCH URZĄDZEŃ PERYFERYJNYCH.

Podłączenie termostatu pokojowego

- zainstalować termostat na ścianie
- za pomocą śrubokrętu odkręcić zacisk przewodu i zainstalować kolejno przewody wychodzące z termostatu pokojowego
- podłączyć przewody do zacisków jak wskazano na rysunku, usuwając mostek
- upewnić się, że zostały dobrze podłączone i że nie są naciągane podczas zamykania lub otwierania drzwiczek panelu sterowania
- zamknąć pokrywę, zamknąć drzwiczki panelu sterowania i obudowę przednią.

DĖMESIO!

NORINT PRIJUNGTI PAPILDOMŲ, FUNKCINIŲ ĮRENGINIŲ LAIDUS REIKIA SKAITYTI INSTRUKCIJAS APIE PAPIL- DOMŲ ĮRENGINIŲ INSTALIAVIMĄ.

Patalpos termostato prijungimas

- moduliuotą įrangą pritvirtinti prie sienos;
- atsuktuvu atsukti laido tvirtinimą ir paeiliui sumontuoti iš termostato išeinančius laidus;
- pritvirtinti laidus tvirtinimo elementais taip, kaip parodyta paveiksle, pašalinus išlinkį tarp kontaktų.
- įsitikinti, kad prijungta teisingai bei neįsitempė laidai uždarant arba atidarant valdymo panelės dureles;
- uždaryti dangtį, valdymo panelės dureles ir priekinį korpusą.

Schemat elektryczny

Należy zlecić dla większej pewności staranną kontrolę instalacji elektrycznej osobie posiadającej odpowiednie kwalifikacje.
Producent nie ponosi żadnej odpowiedzialności za szkody spowodowane brakiem uziemienia całej instalacji kotła lub nieprawidłowościami przy doprowadzeniu zasilania elektrycznego.

Elektros schema

Norint įsitikinti, kruopštų elektros instaliacijos patikrinimą reikia patikėti kvalifikuotam asmeniui. Jeigu visa katilo instaliacija neįžeminta arba elektros instaliacija įrengta neteisingai, gamintojas neatsako už pa- tirtus nuostolius.

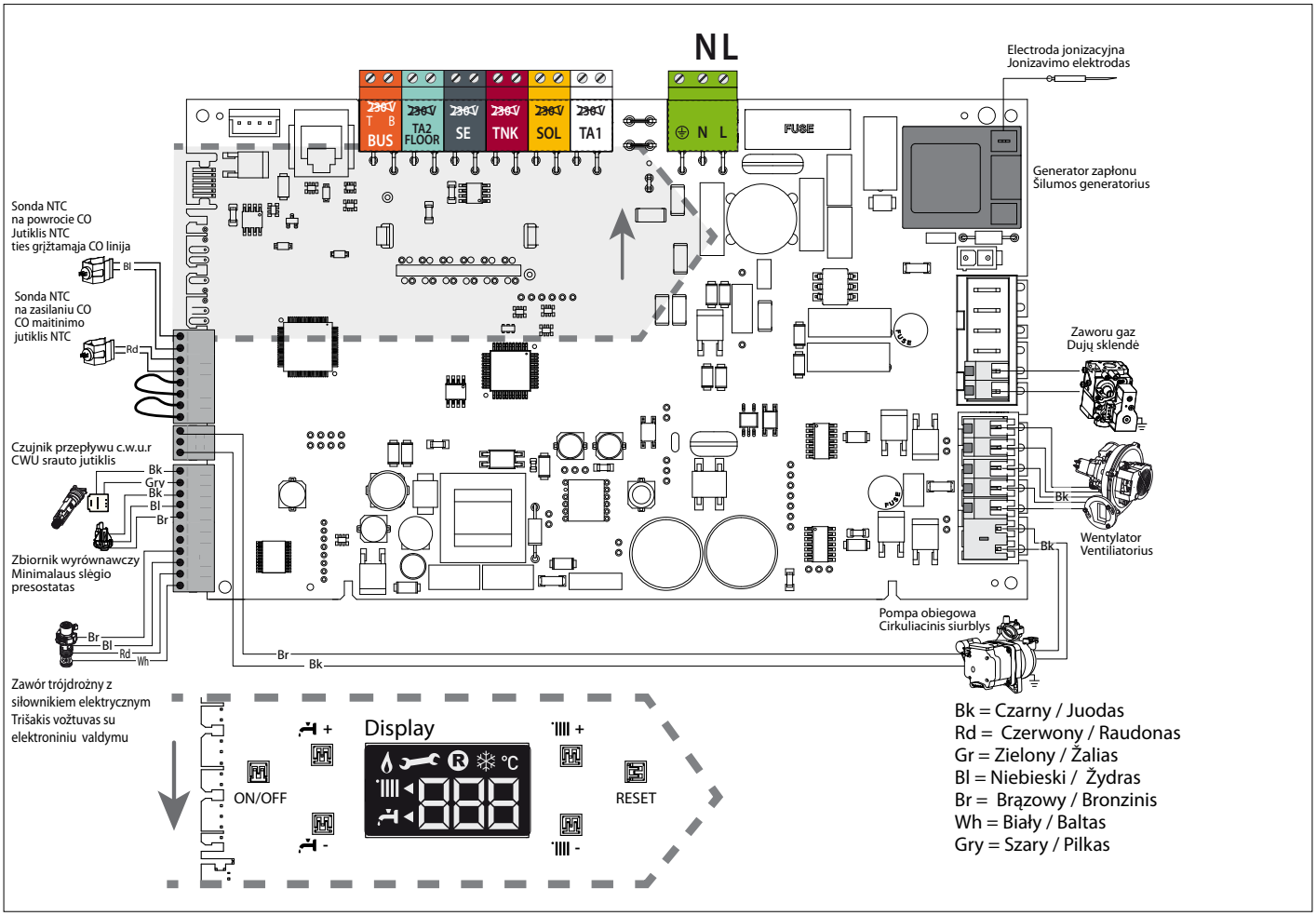

Przygotowanie urządzenia do pracy
Żeby zagwarantować sprawne i niezawodne funkcjonowanie, pierwsze uruchomienie kotła powinno być powierzone technikowi o odpowiednich kwalifikacjach, posiadającemu w dodatku odpowiednie uprawnienia przewidziane prawem.

Zasilanie energią elektryczną
- Sprawdzić czy napięcie i częstotliwość zasilania odpowiadają danym przytoczonym na tabliczce znamionowej kotła;
- sprawdzić skuteczność uziemienia.

Napełnianie i odpowietrzanie kotła.
UWAGA!!
Przed rozpoczęciem napełniania / odpowietrzania należy podłączyć odpływ kondensatu do kanalizacji.
Postępuj ja opisano niżej:
1. Otworzyć ręczny zawór odpowietrzający (2) na wymienniku głównym. Zwór jest połaczony rurką z odpływem kondensatu
2. Podnieść zatyczkę odpowietrznika automatycznego na pompie i pozostawić go otwartym.
3. Stopniowo otwierać zawór napełniania pod kotłem, do momentu gdy usłyszymy przepływ wody - nie otwierać zaworu całkowicie
4. Otwierać odpowietrzniki na grzejnikach zaczynając od najniższego, i zamykać gdy pojawi się wypływ wody bez pęcherzyków powietrza
5. Zamknąć ręczny zawór odpowietrzający, gdy zacznie z niego wypływać woda
6. Kontynuować napełnianie do osiągnięcia na manometrze ciśnienia 1,5 bara

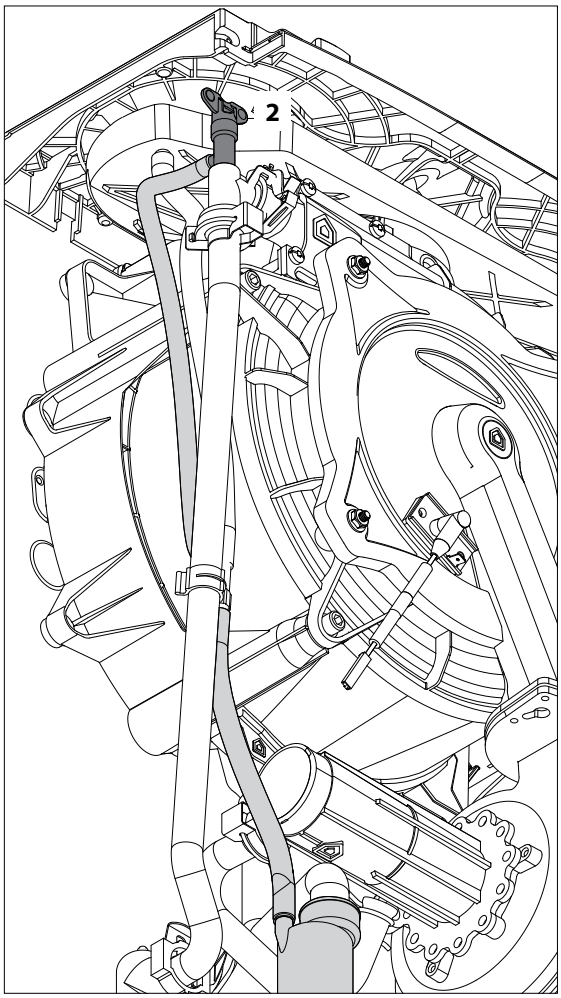

Doprowadzenie gazu
Należy postępować w następujący sposób:
- sprawdzić czy rodzaj gazu dostępny w sieci odpowiada temu, jaki wyszczególniony jest na tabliczce znamionowej kotła:
- otworzyć drzwi i okna;
- nie dopuścić do pojawiania się w pomieszczeniu iskier i wolnego ognia;
- sprawdzić szczelność instalacji gazowej, początkowo przy zamkniętym zaworze odcinającym umieszczonym przed kotłem, następnie po jego otwarciu, ale przy zamkniętym roboczym zaworze gazu wewnątrz kotła (nieaktywnym przy kotle wyłączonym), przez 10 minut licznik gazu nie powinien wykazywać żadnego przepływu.

Įrenginio paruošimas darbui
Norint užtikrinti gerą ir nepriekaištingą veikimą, pirmąjį kartą katilą turi įjungti kvalifikuotas technikas, tu- rintis teisiškai numatytus įgaliojimus.

Elektros energijos tiekimas
- Patikrinti, ar įtampa ir dažnis atitinka katilo nominalių duomenų lentelėje pateiktu dydžius;
- patikrinti įžeminimo veiksmingumą.

Šildymo kontūro pildymas ir nuorinimas
DĖMESIO!!
Prijunkite kondensato nuvedimą prieš pildydami ir nuorindami šildymo kontūrą.
Pirminio montavimo ar techninės profilaktikos metu privaloma nuorinti šildymo kontūrą ir katilą. Darykite taip:
1. Atidarykite rankinį nuorintoją ant pagrindinio šilumokaičio (2). Vožtuvas prijungtas prie nuvedimo į kondensato sifoną.
2. Pakelkite automatinio nuorintojo galvutę ir palikite jį atidarytą.
3 Laipsniškai atidarykite papildymo vožtuvą kol išgirsite vandens tekėjimą, neatidarykite pilnai.
4. Atidarykite kiekvieną nuorintoją, pradedant nuo žemiausios sistemos vietos, ir uždarykite tik kai matysite vandenį be oro.
5. Uždarykite rankinį nuorintoją kai pradeda tekėti vanduo be oro.
6. Tęskite sistemos pildymą iki kol slėgis sistemoje pasieks bent 1,5 bar.

Dujų tiekimas
Reikia atlikti šiuos veiksmus:
- patikrinti, ar sistemos tiekiamų dujų rūšis atitinka rūšį, nurodytą katilo nominalių duomenų lentelėje:
- atidaryti duris ir langus;
- patalpoje neturi sklisti žiežirbos, negali būti atviros ugnies;
- patikrinti dujų instaliacijos sandarumą, pradžioje uždarius vožtuvą, esantį prieš katilą, vėliau jį atidarius, tačiau vidinis, darbinis dujų vožtuvas turi būti uždarytas (jis neaktyvus, kai katilas išjungtas), 10 minučių bėgyje skaitiklis neturi rodyti jokio nutekėjimo.

Procedura zapalania palnika
Nacisnąć przycisk ON/OFF na panelu sterowania, aby włączyć kocioł, na wyświetlaczu pojawi się:

Degiklio uždegimas
Norint išjungti katilą, reikia paspausti mygtuką ON/OFF, esantį valdymo panelėje, ekrane rodoma:

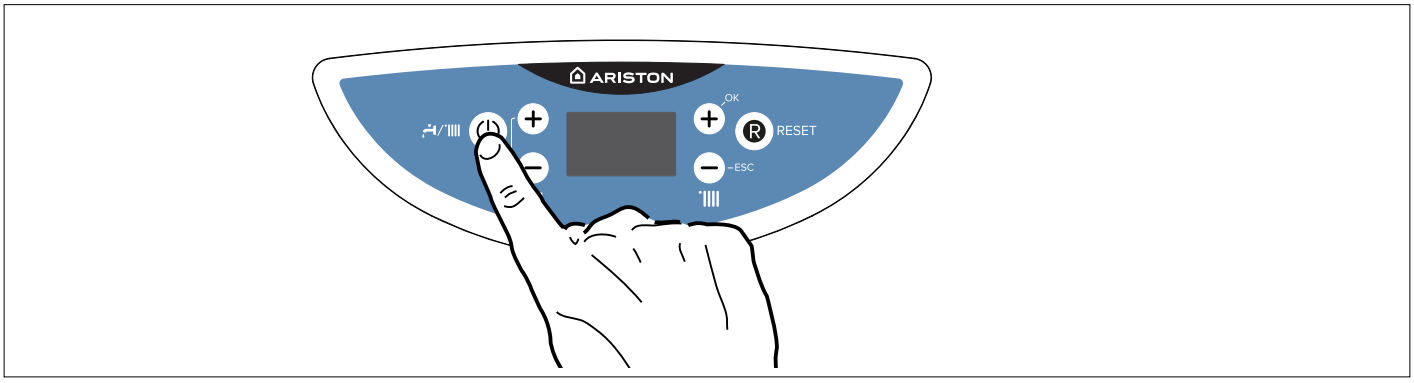

- tryb działania:

	zima		lato

- Cyfry oznaczają:
- ustawioną temperaturę w trybie CO
- ustawioną temperaturę w trybie CWU

Poza tym pokazywane są następujące funkcje:

- • veikimo rėžimas:

	žiema		vasara

- Skaičių reikšmės:
- temperatūra nustatyta CO rėžimu
- temperatūra nustatyta CWU rėžimu

Rodomos ir sekančios funkcijos:

Funkcja odpowietrzania	P	Nuorinimo funkcija
Post cyrkulacja CO	°C 68	*Papildoma CO cirkuliacija*
Post cyrkulacja po użyciu CWU	38	*Papildoma CWU cirkuliacija*

Pierwsze włączenie kotła

1. Upewnić się, że:
   - zawór gazu jest zamknięty;
   - podłączenie do sieci elektrycznej zostało wykonane we właściwy sposób. Zawsze należy sprawdzić czy zielono-żółty przewód uziemienia jest podłączony do sprawnej instalacji uziemienia;
   - podnieść, za pomocą śrubokręta, korek automatycznego zaworu odpowietrzającego;
2. Włączyć kocioł (naciskając przycisk ON/OFF) i wybrać tryb stand-by - nie ma żądania ani z cwu, ani ogrzewania;
3. Włączyć cykl odpowietrzania naciskając przycisk **1** przez 5 sekund. Kocioł rozpocznie cykl odpowietrzania trwający około 7 minut, jeśli to konieczne może on zostać przerwany poprzez naciśnięcie przycisku **1.**
   Podczas cyklu odpowietrzania otwórz ręczny zawór odpowietrzający na wymienniku głównym napełniając go całkowicie wodą, następnie zakręć zawór.
   Po zakończeniu cyklu sprawdzić czy instalacja została całkowicie odpowietrzona, w przeciwnym razie powtórzyć
4. Operację odpowietrzyć grzejniki.
5. Przewód odprowadzania produktów spalania jest właściwy i nie zablokowany.
6. Ewentualnie konieczne otwory wentylacyjne pomieszczenia są otwarte (instalacje typu B).
7. Sprawdzić, czy syfon napełnił się wodą, jeśli nie - należy otworzyć ręczny zawór odpowietrzający na wymienniku głównym i napełnić syfon.

   UWAGA! Jeśli kocioł nie był używany przez dłuższy czas, syfon powinien być sprawdzony i napełniony przed włączeniem
8. Otworzyć zawór gazu i sprawdzić szczelność złącz, w tym złącz kotła, sprawdzając czy licznik nie wskazuje żadnego przepływu gazu. Wyeliminować ewentualne miejsca ulatniania się gazu.
9. Włączyć kocioł wybierając za pomocą przycisku **1** działanie w trybie ogrzewania lub produkcji cwu.

Pirmasis katilo įjungimas

1. Įsitikinti, kad:
   - dujų vožtuvas užsuktas;
   - teisingai prijungtas prie elektros tinklo; visada būtina tikrinti ar žaliai – geltonas įžeminimo laidas pri- jungtas prie veikiančios įžeminimo instaliacijos;
   - atsuktuvu pakelti automatinio nuorinimo vožtuvą.
2. Įjungti katilą (mygtuko ON/OFF paspaudimu) ir nustatyti „stand-by“ rėžimą – nei CWU, nei apšildymo reguliuoti nereikia.
3. Paspaudus mygtuką **1** ir palaikius 5 sekundes įjungiama nuorinimo funkcija. Prasideda katilo nuorinimo ciklas, trunkantis apytikriai 7 minu- tes, prireikus, jis nutraukiamas mygtuko **1** paspaudimu.
   Nuorinimo ciklo metu atidarykite rankinį nuorintoją (2) ant pagrindinio šilumokaičio ir uždarykite kai bėgs vanduo be oro.
   Pasibaigus šiam ciklui, reikia patikrinti ar sistema pilnai nuorinta, jeigu ne, pakartoti.
4. Virintuvų nuorinimas.
5. Degimo produktų pašalinimo vamzdis yra tinkamas ir neužkištas.
6. Patalpoje esančios ventiliacijos angos yra atviros (B tipo instaliacija).
7. Patikrinkite ar sifone yra vandens; jei ne, jį reikia užpildyti. Jei reikia atidarykite rankinį nuorintoją ant pagrindinio šilumokaičio kol sifoną užpildysite.

   DĖMESIO! Jeigu katilas buvo ilgai nenaudojamas, prieš įjungiant sifoną reikia patikrinti ir pripildyti.
8. Atidaryti dujų vožtuvą ir patikrinti jungčių sandarumą taip pat ir katilo; tikrinti, ar skaitiklis nerodo dujų nutekėjimo. Pašalinti dujas praleidžiančių vietų nesandarumą.
9. Įjungti katilą, mygtuku „**1**“ nustatant apšildymo arba CWU rėžimą.

Funkcja odpowietrzania

Wciśnięcie przycisku **1** na 5 sekund powoduje, że kocioł włącza cykl odpowietrzania, trwający około 7 minut. Funkcja ta może zostać przerwana poprzez naciśnięcie przycisku **1**. W razie konieczności można włączyć nowy cykl. Sprawdzić czy kocioł znajduje się w trybie stand-by, nie ma żądań z obwodu ogrzewania lub cwu.

Nuorinimo funkcija

Mygtuko „**1**“ spaudimas (5 sekundes) įjungia katilo nuorinimo procesą, trunkantį apytikriai 7 minutes. Šią funkciją galima nutraukti mygtuko „**1**“ paspaudimu. Prireikus, ciklą galima įjungti pakartotinai.
Pati- krinti, ar įjungtas katilo „stand-by“ rėžimas, nėra papildomų šildymo bei CWU sistemos reikalavimų.

URUCHOMIENIE

Procedura kontroli spalania
W tej procedurze należy koniecznie przestrzegać właściwej kolejności poszczególnych operacji.

Operacja 1 - Sprawdzenie ciśnienia zasilania
Poluzować śrubę **1** i podłączyć manometr do króćca. Właczyć kocioł z mocą maksymalną (przycisnąć RESET przez 10 sekund).
Ciśnienie zasilania powinno odpowiadać wartościom z danych technicznych

PALEIDIMAS

Degimo patikrinimas
Atliekant šią procedūrą, būtinai, veiksmus reikia atlikti teisingu eiliškumu.

Veiksmas nr. 1 – Maitinimo slėgio patikrinimas
Atsukti varžtą (1), prie vamzdelio prijungti manometrą. Įjungti katilą maksimaliu galingumu (paspausti RESET ir palaikyti 10 sekundžių). Maitinimo slėgis turi atitik- ti techniniuose duomenyse nurodytas vertes.**DĖMESIO . Vertės, kai degimo kameros dangtis uždarytas.**

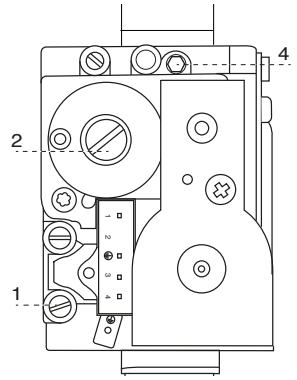

Operacja 2
Przygotowanie przyrządów pomiarowych
Podłączyć wyskalowany przyrząd pomiarowy do lewego gniazda spalania odkręcając śrubę i wyjmując zaślepkę.

Veiksmas nr. 2
Matavimo įrengimų paruošimas
Graduotą matavimo prietaisą prijungti prie kairiojo išmetimo lizdo (atsukus varžtą ir išėmus sklendę).

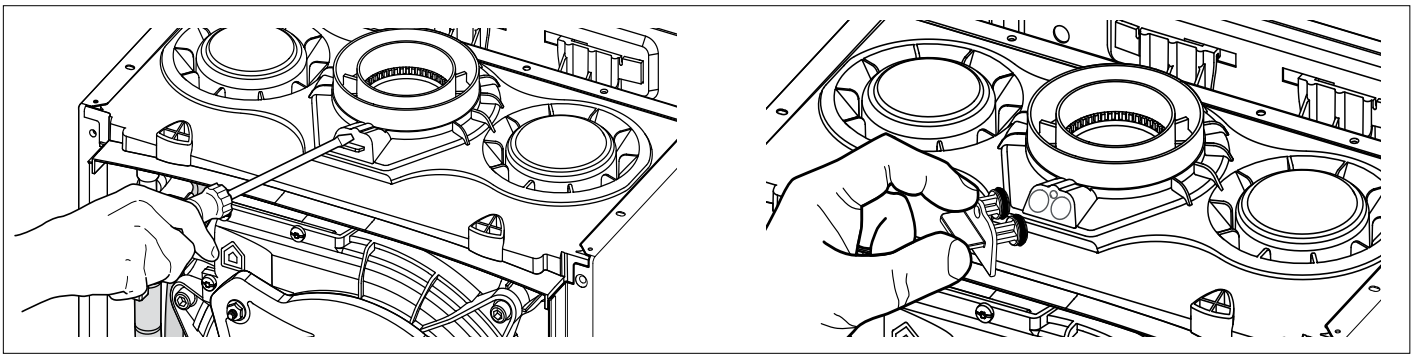

Operacja 3
Dostosowanie zawartości CO_2 do maksymalnego przepływu gazu (w trybie CWU)

Ustawić pobór wody z instalacji sanitarnej na maksymalną wartość przepływu wody.
Wybrać funkcję **Analiza Spalin** naciskając na przycisk **RESET** przez 10 sekund.
UWAGA! Włączając funkcję analizy spalin można uzyskać temperaturę wody wypływającej z kotła wyższą niż 65°C.

Na wyświetlaczu pojawia się następujący piktogram: t –

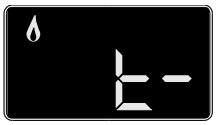

Nacisnąćprzycisk**2**⊕abywłączyćdziałanie na mocy maksymalnej wody użytkowej. Na wyświetlaczu pojawi się t – .

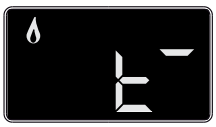

Odczytać wartość CO_2 (%) i porównać ją z wartościami, jakie zawiera poniższa Tabela A.
UWAGA! Wartości przy zamknietej klapie komory spalania

UWAGA!
WARTOŚĆ CO2 DLA MAKSYMALNEJ MOCY (CWU) MUSI BYĆ ZAWSZE WYŻSZA O PRZYNAJMNIEJ 0,5% OD WARTOŚCI CO2 DLA MOCY MINIMALNEJ.
Przykład: przy mocy maksymalnej CO2 - 9,2% - wtedy dla mocy minimalnej musi być równy lub mniejszy niz 8,7%
Jeżeli odczytana wartość CO_2 (%) różni się od wartości podanych w tabeli, należy przeprowadzić regulację zaworu gazu postępując według poniższych wskazówek, w przeciwnym razie przejść od razu do **operacji 4**.

Tabela A A tabula	MATIS CONDENS PLUS 24/30	
Gaz / Gāze	**CO_2 (%) MAX**	**CO_2 (%) MIN**
G20	**8,7 ÷ 9,7**	**8,4 ÷ 9,4**
G2.350	**8,7 ÷ 9,7**	**8,4 ÷ 9,4**
G27	**8,7 ÷ 9,7**	**8,4 ÷ 9,4**
G31	**9,5 ÷ 10,5**	

Regulacja zaworu gazu do maksymalnej wartości przepływu gazu
Wyregulować zawór gazowy za pomocą śruby **4** - kręcąc zgodnie z ruchem wskazówek zegara zmniejszamy zawartosc CO_2 w spalinach (1/4 obrotu śruby to ok. 0,2 - 0,4%). Odczekać 1 min do ustabilizowania odczytu. Jeśli wartośc CO_2 odpowiada wartości w tabeli w instrukcji - regulacja jest zakończona. W przeciwnym razie należy ją przeprowadzić jeszcze raz.
UWAGA Funkcja analizy spalin wyłaczy się automatycznie po 30 min lub po naciśnięciu przycisku RESET.

Veiksmas nr. 3
CO_2 vertės pritaikymas maksimaliam dujų srautui (CWU rėžimu)

Nustatyti vandens ėmimą iš sanitarinės sistemos, didžiausiu pajėgumu.
Mygtuką RESET spaudžiant 10 sekundžių, nustatyti funkciją „Išmetimo dujų analizė„.
DĖMESIO! Įjungiant išmetimo dujų analizės funkciją, iš katilo ištekančio vandens temperatūrą galiama padidinti daugiau nei 65° C

Ekrane pasirodo ši piktograma t –.

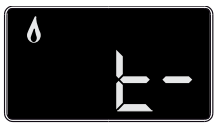

Spausti mygtuką **2** ⊕
Paleisti didžiausia buitinio vandens galia.
Ekrane atsiranda t – .

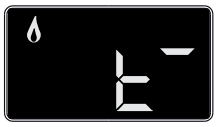

Išjungti CO_2 nustatytą vertę (%) ir palyginti ją su vertėmis, esančiomis ap- atinėje lentelėje.
DĖMESIO! Vertės, kai degimo kameros dangtis uždarytas.

DĖMESIO!
DIDŽIAUSIAI VARIKLIO (CWU) CO_2 SUDERINAMOJI DALIS VARDU BŪTINA VISIŠKAI DIDESNĖ KAIP 0,5%, KURIOS YRA DIDŽIAUSIA ENERGIJOS VERTĖ.
Pavyzdys: kai maksimali sveikata CO_2 yra 9,2%, CO_2, esant minimaliai galiai, turi būti lygus arba mažesnis nei 8,7%

Jeigu nuskaityta CO_2 (%) vertė skiriasi nuo lentelėje nurodytų dydžių, tai reikia reguliuoti dujų vožtuvą. Dujų vožtuvas reguliuojamas taip, kaip aprašyta žemiau esančiose nuorodose, priešingu atveju iškart at- likti 4 veiksmą**.**

Dujų vožtuvo nustatymas, maksimalaus dujų tekėjimo srauto galingumu
Dujų vožtuvas reguliuojamas **4** varžtu; sukant jį laikrodžio rodyklės kryptimi CO_2 kiekis išmetamosiose dujose mažinamas (1/4 apsukimo kampas yra apie 0,2 - 0,4%). Sureguliavus reikia palaukti 1 min., kol nuskaitys nustatymus. Jeigu CO_2 atitinka lentelėje nurodytą vertę, tai reguliavimas baigtas. Priešingu atveju reguliuoti reikia dar kartą.
DĖMESIO! Išmetamųjų dujų analizė, po 30 sekundžių išsijungia automa- tiškai arba reikia paspausti mygtuką „RESET

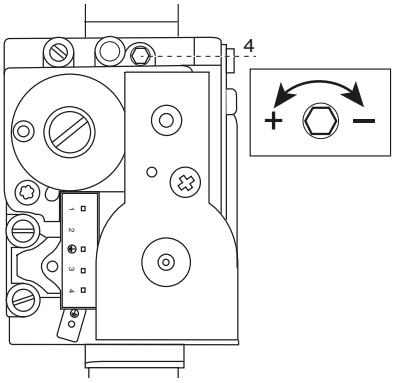

Operacja 4
Sprawdzenie wartości CO_2 przy minimalnym przepływie gazu

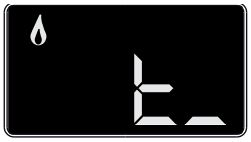

Nacisnąć przycisk **2** ⊖ aby włączyć działanie na mocy minimalnej t_ . .
Kocioł pracuje teraz z moca minimalną.
Poczekać 1 minutę na ustabilizowanie się działania kotła przed wykonaniem analiz spalania.
Jeżeli odczytana wartość CO_2 (%) różni się o 0,5 % od wartości uzyskanej podczas ustawienia na maksymalny przepływ gazu, należy przeprowadzić regulację zaworu gazu zgodnie z poniższymi wskazówkami, w przeciwnym razie przejść od razu do **operacji 5**.

Regulacja zaworu gazu z ustawieniem minimalnej wartości przepływu gazu
Zdjąc zaślepkę i regulować śrubą **2** przeciwnie do ruchu wskazówek zegara aby zmniejszyć % CO_2.
Odczekać 1 minutę do stabilizacji odczytu. Jesli wartość odpowiada parametrom tabelarycznym - regulacja jest zakończona. Jeśli nie - przeprowadzić procedurę jeszcze raz.
UWAGA! Jesli wartośc CO_2 na mocy minimalnej wymagała korekty - nalezy ponownie sprawdzić wartosci dla mocy maksymalnej.

4 veiksmas
CO_2 vertės patikrinimas, kai dujų srautas minimalus

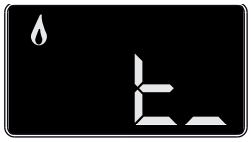

Spausti mygtuką **2** ⊖, paleisti veikti mažiausia galia t_ .
Dabar katilas veikia minimalia galia
Prieš atliekant išmetamųjų dujų analizę, reikia palaukti 1 minutę, kad sta- bilizuotųsi katilo veikimas.
Jeigu nuskaityta CO_2 vertė (%) nuo vertės, gautos nustatant maksimalų dujų srautą, skiriasi apy- tikriai 0,5 %, tai reikia sureguliuoti dujų vožtuvą, tai atliekama pagal žemiau aprašytas nuorodas, priešin- gu atveju iškart atlikti 5 veiksmą.

Dujų vožtuvo reguliavimas, nustatant minimalią dujų srauto vertę
Norint sumažinti CO_2 %, reikia nuimti sklendę ir reguliuoti varžtu nr. **2**, prieš laikrodžio rodyklę.
Palaukti 1 minutę, kol nuskaitys. Jeigu ver- tė atitinka lentelėje esančius dydžius, reguliavimas yra baigtas. Jeigu ne, veiksmus pakartoti dar kartą.
DĖMESIO! Jeigu CO_2 vertę, kai nustatyta minimali vertė, reikia pataisyti - būtina dar kartą patikrinti maksimaliai vertei nusta- tytus dydžius.

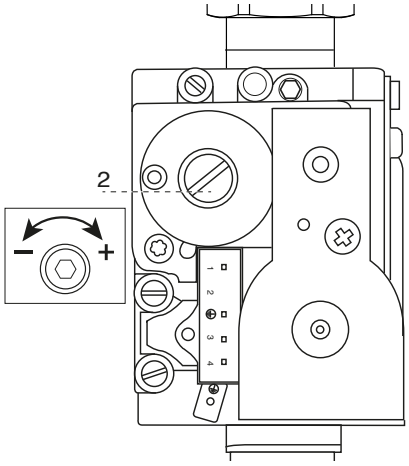

Operacja 5
Zakończenie regulacji
Wyjść z trybu analizy spalin naciskając na RESET.
Wyłączyć pobór wody.
Ponownie założyć panel przedni urządzenia.
Zamontować zaślepkę na gniazda analizy spalin.

Veiksmas nr. 5
Reguliavimo pabaiga
Spaudžiant mygtuką „RESET“ išeiti iš išmetimo dujų analizės rėžimo.
Išjungti vandens tiekimą.
Vėl uždėti priekinę įrenginio panelę.
Ant išmetamųjų dujų analizės lizdų uždėti sklendes.

Regulacja parametrów kotła.
menu 2 - parametry kotła
menu podrzędne 3 - **parametr 1**
Regulacja maksymalnej mocy ogrzewania
menu podrzędne 2 - **parametr 0**
Regulacja powolnego zapalania
menu podrzędne 3 - **parametr 5**
Regulacja opóźnienia zapłonu ogrzewania

Regulacja maksymalnej mocy ogrzewania
Ten parametr ogranicza moc użyteczną kotła.
Procent jest równy wartości mocy zawierającej się w przedziale między mocą minimalną (0) i mocą znamionową (99) podaną na poniższym wykresie.
Aby sprawdzić maksymalną moc ogrzewania kotła, należy uzyskać dostęp do menu 2/menu podrzędnego 3/parametr 1.

Katilo parametrų reguliavimas:
meniu 2 - katilo parametrai;
papildomas meniu 3 - parametras 1
maksimalios apšildymo galios reguliavimas;
papildomas meniu 2 - parametras 0
Regulace pomalého zapalování
papildomas meniu 3 - parametras 5 a 6
uždegimo atidėjimo reguliavimas.

Maksimalios šildymo galios reguliavimas
Šis parametras riboja katilo sueikvojamąją galią. Procentas lygus sueikvojamajai galiai, kurios ribos yra tarp minimalios (0) ir maksimalios (99) vertės, nurodytos žemiau esančiame grafike. Norint patikrinti mak- simalią katilo apšildymo galią, reikia eiti į meniu 2/, papildomas meniu 3/, parametras 1.

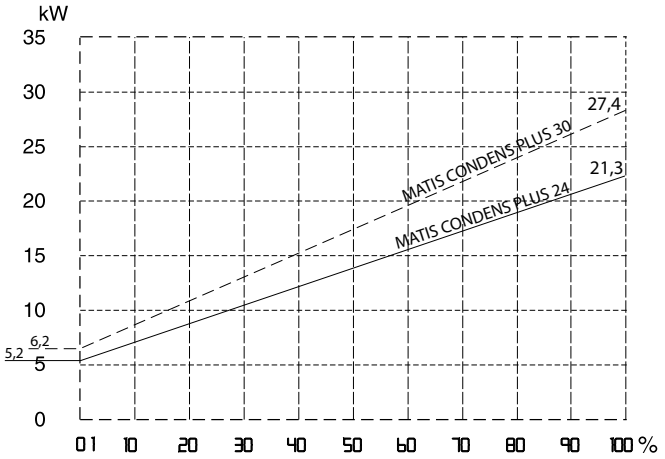

Zapłon powolny
Ten parametr ogranicza moc użyteczną kotła w fazie zapłonu.
Procent jest równy wartości mocy użytecznej zawierającej się w przedziale między mocą minimalną (0) i mocą maksymalną (99)
Aby sprawdzić powolne zapalanie kotła, należy uzyskać dostęp do menu 2/menu podrzędnego 2/parametr 0.

Regulacja opóźnienia zapłonu kotła
Ten parametr - menu 2/menu podrzędne 3/parametr 5, pozwala wykonać regulację w trybie ręcznym (0) lub automatycznym (1) czas oczekiwania przed następnym zapłonem palnika po zgaszeniu w celu zbliżenia się do wartości temperatury zadanej.
Wybierając tryb ręczny, możliwe jest ustawienie czasu opóźnienia na parametr 2/menu podrzędne 3/parametr 6 od 0 do 7 minut
Wybierając tryb automatyczny, czas opóźnienia będzie obliczany automatycznie przez kocioł na podstawie wartości temperatury zadanej.

Lėtas uždegimas
Šis parametras riboja katilo sueikvojamąją galią uždegimo fazėje. Procentas lygus sueikvojamajai galiai, kurios ribos yra tarp minimalios (0) ir maksimalios (99) vertės.
Norint patikrinti lėto uždegimo funkciją reikia eiti į meniu 2/, papildomas meniu 2/, parametras 0.

Katilo uždegimo atidėjimo reguliavimas
Šis parametras - meniu 2/, papildomas meniu 3/, parametras 5, suteikia galimybę rankiniu (0) arba auto- matiniu (1) būdu reguliuoti laiką, iki sekančio degiklio uždegimo, prieš tai užgesinus tam, kad temperatū- ra pasiektų pageidaujamą.
Pasirinkus rankinį rėžimą, galima nustatyti uždegimo atidėjimo laiką pagal parametrą 2/meniu, papildo- mas meniu 3/, parametras 6 nuo 0 iki 7 minučių. Pasirinkus automatinį rėžimą, atidėjimo laikas apskaičiuo- jamas automatiškai, pagal pageidaujamos vertės temperatūrą.

Zmiana gazu

Urządzenia te zaprojektowano w sposób umożliwiający działanie przy zasilaniu różnymi rodzajami gazów.
Czynności związane ze zmianą rodzaju gazu powinny zostać wykonane przez osobę posiadającą odpowiednie kwalifikacje zawodowe.
W celu zmiany rodzaju gazu należy użyć odpowiedniego zestawu oraz zapoznać się z instrukcją.

Dujų keitimas

Šie įrenginiai sukonstruoti tokiu būdu, dėl kurio juos galima pildyti skirtingų rūšių dujomis. Su dujų keitimu susijusius darbus gali atlikti tik atitinkamą profesinę kvalifikaciją turintis asmuo.
W celu zmiany rodzaju gazu należy użyć odpowiedniego zestawu oraz zapoznać się z instrukcją.

Tabela regulacji gazu **Dujų reguliavimo lentelė**

		Parametr Parametras	MATIS CONDENS PLUS							
			24				30			
			G20	G2.350	G27	G31	G20	G2.350	G27	G31
Wskaźnik Wobbe'a niższy (15°C, 1013 mbar) (MJ/m3) Rodiklis Wobbe'a že- mesnis nei (15° C, 1013 mbar) (MJ/m3)			45,67	29,67	35,17	70,69	45,67	29,67	35,17	70,69
Ciśnienie gazu na wejściu do kotła (mbar)			20	13	20	37	20	13	20	37
Zapłon powolny Lėtas uždegimas		220	64				62			
Maksymalnej mocy ogrzewania Maksimali, reguliuoja- ma CO galia		231	55				60			
Minimalna prędkość wentylatora (%) Min. CWU galia %		233	9				11			
Maksymalna prędkość wentylatora ogrzewania (%) Maks. CO galia %		234	75				85			
Maksymalna prędkość wentylatora wody użytkowej (%) Maks. CWU galia%		232	90				91			
Kryza gazu (ø) / Dujų membrana (ø)			**5,8 (*)**	**NIE**	**NIE**	**3,6**	**6,5 (*)**	**NIE**	**NIE**	**4,3**
MIXER zestawu			NIE	**TAK**	**TAK**	NIE	NIE	**TAK**	**TAK**	NIE
Przepływ gazu maks/min (15°C, 1013 mbar) (nat - m3/h) (LPG - kg/h) Dujų srautas maks/min. (15 °C, 1013 mbar) (nat - m3/h) (LPG - kg/h)	maks woda użytkowa Maks. vartojamojo		2,75	3,82	3,36	2,02	3,17	4,41	3,87	2,33
	maks ogrzewanie Maks.		2,33	3,23	2,84	1,71	2,96	4,12	3,61	2,18
	min min		0,58	0,81	0,71	0,43	0,53	0,96	0,84	0,50

(*) Kryza gazu jest zintegrowana z mikserem gaz - powietrze - nie można jej zdemontować

(*) Dujų diafragma integruota dujų/oro maišytuve (NEPAŠALINAMA)

Kocioł jest chroniony przed nieprawidłowym działaniem przy użyciu wewnętrznych systemów kontrolnych karty elektronicznej, który w razie potrzeby stosuje blokadę zabezpieczającą. W przypadku zablokowania urządzenia na wyświetlaczu panelu sterowania wyświetlany jest kod wskazujący rodzaj i przyczynę zatrzymania.
Mogą wystąpić dwa rodzaje zatrzymania.

Zatrzymanie ze względów bezpieczeństwa

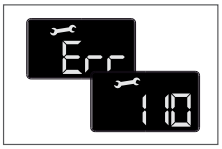

Ten rodzaj błędu ma charakter "przejściowy", to znaczy jest automatycznie eliminowany po usunięciu przyczyny, która spowodowała jego wystąpienie, na wyświetlaczu widoczny jest symbol i opis kodu (Err/110) - zob. Tabelę Błędów..
Natychmiast po ustąpieniu przyczyny zatrzymania urządzenie uruchomia się ponownie i podejmie normalną pracę.
Jeśli kocioł w dalszym ciągu sygnalizuje zatrzymanie ze względów bezpieczeństwa, należy go wyłączyć. Przestawić zewnętrzny wyłącznik elektryczny na pozycję OFF, zamknąć kurek gazu i skontaktować się z wykwalifikowanym technikiem.

Zatrzymanie bezpieczeństwa z powodu niedostatecznego ciśnienia wody

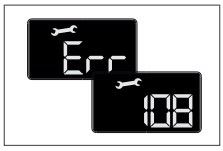

W przypadku niewystarczającego ciśnienia wody w obiegu grzewczym kocioł sygnalizuje zatrzymanie ze względów bezpieczeństwa Err/108 - zob. Tabelę Błędów.
Sprawdzić ciśnienie na hydrometrze i zamknąć zawór zaraz po osiągnięciu ciśnienia równego 1 – 1,5 bar.
Można doprowadzić do właściwego stanu uzupełniając ilość wody poprzez otwarcie zaworu napełniania znajdującego się pod kotłem.
W razie konieczności częstego uzupełniania ilości wody, należy wyłączyć kocioł, ustawić zewnętrzny wyłącznik elektryczny w pozycji OFF, zamknąć zawór gazu i skontaktować się z wykwalifikowanym technikiem w celu ustalenia czy nie dochodzi gdzieś do wycieków wody.

Blokada działania

Ten typ błędu ma charakter "nie przejściowy", to znaczy nie jest automatycznie eliminowany, a na wyświetlaczu pojawia się napis. Na wyświetlaczu widoczny jest symbol ® i opis kodu (Err/501).
W tym przypadku kocioł nie uruchamia się ponownie automatycznie i może być odblokowany tylko poprzez naciśnięcie przycisku RESET **5**.
Jeśli po kilku próbach odblokowania problem powtarza się, należy wezwać wykwalifikowanego technika.

Katilą nuo netinkamo veikimo saugo elektroninės kortelės vidaus kontrolės sistemos, kurios prireikus paleidžia apsauginį blokavimą. Užblokavus įrenginį skydo ekrane rodomas sustabdymo tipo ir priežasties kodas.
Gali būti stabdoma dviem atvejais.

Stabdymas saugos sumetimais

Šios rūšies klaida yra „laikinoji", t. y. automatiškai panaikinama, kai
pašalinama ją sukėlusi priežastis, ekrane matomas simbolis ir kodo aprašymas (Err/110) – žr. Kodų lentelę.
Iš karto, kai pašalinama sustabdymo priežastis, įrenginys paleidžiamas iš naujo ir veikia įprastu režimu. Jeigu katilas ir toliau rodo sustabdymą saugos sumetimais, būtina katilą išjungti. Išorinį elektrinį jungiklį perstatyti į padėtį OFF, užsukti dujų čiaupą ir kreiptis į kvalifikuotą techniką.

Saugos sustabdymas dėl nepakankamo vandens slėgio

Jeigu vandens slėgis šildymo kontūre yra nepakankamas, katilas rodo sustabdymą saugos sumetimais Err/108 -– žr. Kodų lentelę.
Patikrinti slėgį hidrometre ir uždaryti dujų sklendę iš karto, kai pasiekiamas 1–1,5 baro slėgis. Tinkamą būklę galima pasiekti papildžius vandens kiekį, t. y. atidarius po katilu esantį pripildymo vožtuvą.
Prireikus dažnai papildyti vandens kiekį, būtina išjungti katilą, išorinį elektrinį jungiklį nustatyti į padėtį OFF, uždaryti dujų sklendę ir kreiptis į kvalifikuotą techniką, kad nustatytų, ar nėra kur nors vandens nuotėkio.

Veikimo blokavimas

Šios rūšies klaida nėra „laikinoji", vadinasi, nėra automatiškai panaikinama ir ekrane rodomas užrašas. Ekrane rodomas simbolis ® ir klaidos aprašymas (Err/501).
Šiuo atveju katilas automatiškai nepaleidžiamas iš naujo ir jį galima atblokuoti tik paspaudus mygtuką RESET **5**.
Jeigu po kelių bandymų atblokuoti problema kartojasi, kreiptis į kvalifikuotą techniką.

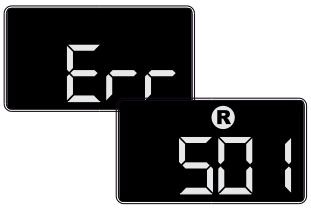

Ważne

Jeśli zablokowanie kotła będzie się często powtarzać, zaleca się powiadomienie autoryzowanego Centrum Obsługi Technicznej z prośbą o interwencję. Z powodów bezpieczeństwa przewidziane jest jednak pewne ograniczenie w postaci maksymalnej liczby 5 odblokowań w ciągu 15 minut (pięciokrotne przyciśnięcie klawisza RESET).
Przy szóstym powtórzeniu się sytuacji w ciągu 15 minut, nastąpi zablokowanie całkowite. W takim przypadku możliwe jest odblokowanie wyłącznie po wyłączeniu i ponownym włączeniu elektrycznego zasilania. Nie stwarzają natomiast poważniejszego problemu pojedyncze przypadki zablokowania lub pojawiające się sporadycznie, co pewien czas.

Svarbu!

Jeigu katilo blokavimas kartojasi dažnai, rekomenduojama kreiptis į įgaliotąjį Techninės priežiūros centrą priežasčiai nustatyti. Vis dėlto saugumo sumetimais numatytas apribojimas iki 5 atblokavimų per 15 minučių (penkis kartus paspaudus klavišą RESET).
Per 15 minučių šeštą kartą pasikartojus tokiam atvejui, katilas visiškai užblokuojamas. Tokiu atveju katilą galima atblokuoti tik išjungus ir vėl įjungus elektros tiekimą. Vis dėlto didesnių problemų nekelia pavieniai blokavimo atvejai ar pasikartojantys retkarčiais, kas kiek laiko.

Pierwsza cyfra kodu błędu (Np.: 1 01) wskazuje w jakim zespole roboczym kotła wystąpił błąd:
1 - Obieg pierwotny CO
2 - Obieg CWU
3 - Wewnętrzne elementy elektroniczne
4 - Zewnętrzne elementy elektroniczne
5 - Zapłon i kontrola płomienia
6 - Wlot powietrza-wylot spalin

Informacja o nieprawidłowym działaniu
Informacja ta pojawia się na wyświetlaczu w następującym formacie:
5 P 3 = Zanik płomienia
po pierwszej cyfrze, która wskazuje zespół funkcjonalny, znajduje się litera P (informacja) oraz kod odnoszący się do danej informacji.

Informacja o nieprawidłowym działaniu pompy
Na pompie umieszczona jest kontrolka wskazujące na stan działania urządzenia:
Kontrolka zgaszona :
Do pompy nie jest podłączone zasilanie elektryczne.
Dioda zielona światło stałe:
pompa pracuje
Dioda zielona światło migające:
trwa zmiana prędkości
Dioda czerwona :
sygnalizuje zablokowanie pompy lub brak wody

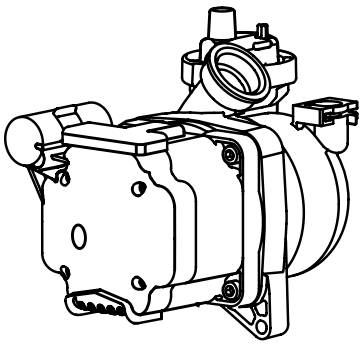

Zabezpieczenie przed zamarzaniem

Kocioł jest wyposażony w system zabezpieczający przed zamarzaniem, który kontroluje temperaturę na wyjściu kotła: jeśli temperatura ta spadnie poniżej 8°C, na 2 minuty włącza się pompa (obieg w instalacji grzewczej).
Po dwóch minutach pracy pompy poprzez kartę elektroniczną dokonywana jest odpowiednia kontrola:
a- jeśli temperatura na wyjściu jest > od 8°C, pompa zatrzymuje się;
b- jeśli temperatura na wyjściu jest > od 4°C i < od 8°C, pompa włącza się na kolejne 2 minuty;
c- jeśli temperatura na wyjściu jest < od 4°C, zapala się palnik (w trybie ogrzewania z minimalną mocą), który będzie działał aż do osiągnięcia temperatury 33°C. Po osiągnięciu tej temperatury palnik zgaśnie, a pompa będzie pracować przez kolejne dwie minuty.
Włączenie zabezpieczenia przed zamarzaniem jest sygnalizowane na wyświetlaczu symbolem ❄.
Zabezpieczenie przed zamarzaniem działa tylko wtedy, jeśli kocioł funkcjonuje całkowicie prawidłowo:
- ciśnienie w instalacji jest wystarczające;
- kocioł jest podłączony do zasilania elektrycznego
- kocioł ma zapewniony dopływ gazu.

Pirmasis klaidos kodo skaitmuo (pvz., 1 01) rodo kuriame katilo darbiniame agregate įvyko klaida:
1 - Pagrindiniame kontūre
2 - Karšto buitinio vandens kontūre
3 - Vidinėje elektroninėje dalyje
4 - Išorinėje elektroninėje dalyje
5 - Uždegimo ir liepsnos kontrolės kontūre
6 - Oro įtekėjimo ir išmetamųjų dujų ištekėjimo kontūre

Įspėjimai apie neteisingą veikimą
Šie pranešimai ekrane rodomi tokiu formatu: 5 P1 = PIRMASIS BANDYMAS UŽDEGTI NEPAVYKO po pirmojo skaitmens, kuris rodo funkcinį agregatą, rodoma raidė P (pranešimas) ir tą pranešimą atitinkantis kodas.

Įspėjimai apie neteisingą siurblio veikimą
Siurblyje įrengta kontrolinė lemputė, kuri rodo įrenginio veikimo būklę:
• Kontrolinė lemputė nedega:
Prie siurblio neprijungtas elektros tiekimas.
• Lemputė dega ištisine žalia šviesa:
siurblys veikia
• Lemputė dega mirgančia žalia šviesa:
keičiamas greitis
• Raudona lemputė:
rodo, kad siurblys užblokuotas arba nėra vandens

Apsauga nuo užšalimo

Katile įrengta apsaugos nuo užšalimo sistema, kuri tikrina temperatūrą išėjime iš katilo: jeigu temperatūra nukrinta žemiau 8 °C, 2 minutes paleidžiamas siurblys (šildymo instaliacijos kontūras).
Po dviejų siurblio veikimo minučių elektroninė kortelė atlieka patikrą:
a- jeigu temperatūra išėjime yra > nei 8 °C, siurblys sustoja;
b – jeigu temperatūra išėjime yra > nei 4 °C ir < nei 8 °C, siurblys įsijungia dar 2 minutes;
c – jeigu temperatūra išėjime yra < nei 4 °C, užsidega degiklis (šildymo mažiausia galia režimu), kuris veikia, kol pasiekiama 33 °C temperatūra. Pasiekus šią temperatūrą degiklis užgęsta ir siurblys veikia dvi minutes.
Apsaugos nuo užšalimo įjungimą ekrane rodo simbolis ❄.
Apsauga nuo užšalimo suveikia tik tada, kai katilas veikia visiškai teisingai:
- slėgis sistemoje yra pakankamas;
– katilas prijungtas prie elektros maitinimo;
– į katilą tiekiamos dujos.

Zbiorcza tabela kodów błędów

Obwód główny	
wyświetlacz	Opis
1 01	Przegrzanie
1 03	Niewystarczający obieg wody w kotle
1 04	
1 05	
1 06	
1 07	
1 08	Zbyt niskie ciśnienie wody w kotle (należy uzupełnić)
1 09	Cisnienie w kotle zbyt wysokie (>3 bar)
1 10	NTC na zasilaniu
1 12	NTC na powrocie
1 14	Uszkodzony czujnik zewn.
1 16	Termostat podłogowy otwarty
1 18	NTC na zasilaniu lub powrocie poza zakresem pomiaru
1 P1	Słaby obieg wody w kotle (ostrzezenie)
1 P2	
1 P3	
Obwód cwu	
2 05	Uszkodzoana sonda solarna na wejściu CWU
Wewnętrzna część elektroniczna	
3 01	Błąd EEPROM wyświetlacza
3 02	Błąd komunikacji GP-GIU
3 03	Błąd modułu głównego
3 04	Zbyt wiele Resetów
3 05	Błąd modułu głównego
3 06	Błąd modułu głównego
3 07	Błąd modułu głównego
Zewnętrzna część elektroniczna	
4 11	Czujnik pomieszczenia 1 niedostepny
Zapłon i kontrola płomienia	
5 01	Brak płomienia
5 02	Płomień wykryty bez zapłonu gazu
5 04	Zdmuchnięcie płomienia
5 P1	Pierwsza próba zapalenia nieudana
5 P2	Druga próba zapalenia nieudana
5 P3	Zanik płomienia
Wlot powietrza-wylot spalin	
6 10	Rozwarta sonda wymiennika
6 12	Błąd wentylatora

Klaidų kodų suvestinė lentelė

Primární okruh	
ekrane	Aprašymas
1 01	Perkaitimas
1 03	Nepakankamas
1 04	
1 05	
1 06	
1 07	
1 08	Per mažas vandens slėgis katile (pripildyti)
1 09	Slėgis katile per didelis (> 3 bar)
1 10	Sugedęs šildymo jutiklis
1 12	Sugedęs grįžtamosios linijos jutiklis
1 14	Sugedęs lauko jutiklis
1 16	Atidarytas grindų termostatas
1 18	NTC srautas arba grąža už matavimo diapazono
1 P1	Nepakankamas
1 P2	
1 P3	
Karšto buitinio vandens kontūras	
2 05	Sugadintas šviesos jutiklis ties
Vidinė elektroninė dalis	
3 01	EEPROM ekrano klaida
3 02	GP–GIU ryšio klaida
3 03	Kortelės klaida
3 04	Per daug Atstatyti
3 05	Kortelės klaida
3 06	Kortelės klaida
3 07	Kortelės klaida
Išorinė elektroninė dalis	
4 11	Patalpos NTC jutiklis atidarytas
Uždegimas ir liepsnos kontrolė	
5 01	Nėra liepsnos
5 02	Aptikta liepsna be dujų uždegimo
5 04	Užpučia liepsną
5 P1	Pirmasis bandymas uždegti nepavyko
5 P2	Antrasis bandymas uždegti nepavyko
5 P3	Dingo liepsna
Oro įtekėjimas ir išmetamųjų dujų ištekėjimas	
6 04	Šilumos saugiklio jutiklis atidarytas
6 10	Nepakankamas ventiliatoriaus veikimo greitis

Dostęp do menu ustawień - regulacji - diagnostyki

Kocioł pozwala na kompletne zarządzanie systemem ogrzewania i produkcji ciepłej wody użytkowej.
Nawigacja wewnątrz menu umożliwia personalizację systemu kotła + połączonych z nim urządzeń peryferyjnych, optymalizując działanie instalacji dla zapewnienia najwyższego komfortu i maksymalnej oszczędności. Ponadto dostarcza ważnych informacji dotyczących prawidłowego działania kotła.

Lista dostępnych parametrów została przedstawiona na kolejnych stronach.
Dostęp do poszczególnych parametrów oraz wprowadzanie do nich zmian odbywa się poprzez przyciski **"+"** i **"-"** oraz przyciski **"+" OK** i **"-" ESC.**

Prieiga prie parinkčių – reguliavimo – diagnostikos meniu

Iš katilo galima visiškai valdyti šildymo ir karšto buitinio vandens ruošimo sistemas. Meniu galima pritaikyti asmeniniams poreikiams katilo sistemą + sujungtus su ja išorinius įrenginius, optimizuoti instaliacijos veikimą, kad užtikrintų didžiausią patogumą ir taupymą. Be to, suteikia svarbios informacijos apie tinkamą katilo veikimą.

Galimų nustatyti parametrų sąrašas pateikiamas kituose puslapiuose.
Atskiri parametrai pasiekiami ir jie keičiami mygtukais **"+" "-"** , ir **„+" OK**, **„-" ESC** .

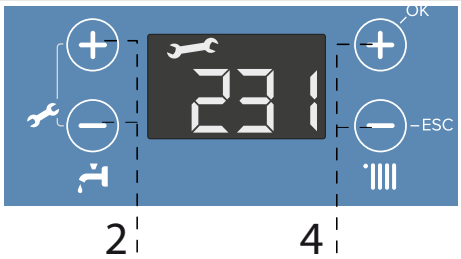

2. Przyciski **"+"** i **"-"** służące do przechodzenia do parametrów i zmiany ich wartości
4. Przycisk **"+" OK** służący do zapisywania zmian poszczególnych parametrów
Przycisk **"-" ESC** do wychodzenia z parametrów

2. **Mygtukai „+"** i **„-"** skirti pereiti tarp parametrų ir jų dydžiui keisti
4. Mygtukas **„+" OK** skirtas atskirų parametrų pakeitimams išsaugoti
Mygtukas **„-" ESC** skirtas išeiti iš parametrų

Ilość menu, podmenu i parametrów pokazana zostanie przez wyświetlacz.

Uwaga! Parametry zastrzeżone dla wykwalifikowanego technika są dostępne dopiero po podaniu kodu dostępu.

Aby przejść do Parametrów, należy:

1. nacisnąć równocześnie przyciski **2** **"+"** i **"-"** przez 5 sekund. Kocioł wymaga wprowadzenia kodu dostępowego, na wyświetlaczu pojawia się 222.
2. nacisnąć przycisk **"+"**, aby wybrać kod 234.
3. nacisnąć przycisk **"+" OK**, aby wejść w parametry
4. na wyświetlaczu pojawia się pierwszy dostępny parametr 201
5. nacisnąć przycisk **"+"**, aby wybrać parametr
   - *Przykład: zmiana parametru* 231
6. nacisnąć przycisk **"+" OK**, aby uzyskać dostęp do parametru, na wyświetlaczu wyświetlona zostaje migająca wartość „np.: 10"
7. Nacisnąć przyciski **2** **"+"** lub **"-"**, aby wybrać właściwe menu, „np: 65"
8. nacisnąć przycisk **"+" OK**, aby zapisać zmianę lub przycisk **"-" ESC**, aby wyjść bez zapisywania.

Aby wyjść, należy naciskać przycisk **"-" ESC** aż do powrotu do zwykłego widoku wyświetlacza.

Meniu, submeniu ir parametrų kiekis rodomi ekrane.

Dėmesio! Parametrai, numatyti tik kvalifikuotiems technikams, pasiekiami įvedus prieigos kodą.

Patekti į Parametrus:

1. Vienu metu, 5 sekundes spausti mygtukus **2** „+" ir „-" ekrane pasirodysi 222.

2. spausti mygtuką **"+"**, kodui 234 pasirinkti.
3. spausti mygtuką **"+" OK** į parametrus patekti

4. ekrane pasirodo pirmasis pasiekiamas parametras 201

5. spausti mygtuką **"+"** - parametrui pasirinkti
   – Pavyzdys: parametro 231 keitimas

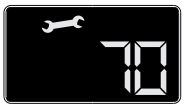

6. spausti mygtuką **"+" OK**, patekti į parametrą, ekrane rodomas mirgantis dydis, pvz: 10"
7. Spausti mygtuką **2** **"+"** arba **"-"** reikiamam menu pasirinkti, pvz., 65"

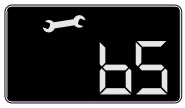

8. spausti mygtuką **"+" OK**, pakeitimui išsaugoti arba mygtuką **"-" ESC**, išeiti iš išsaugojimo.

Norint išeiti, spausti mygtuką **"-" ESC,** kol grįžtama į paprastą ekrano vaizdą.

Parametr	Opis	Zakres	Nastawa fabryczna
Wprowadzanie kodu dostępu			222
	*nacisnąć przycisk **"+"** , aby wybrać kod **234** i nacisnąć przycisk **"+" OK***		
201	Wstępne podgrzanie CWU	0 = OFF 1 = ON	0
214	Wybór typu pompy	0 = stałe 1 = modulujące	1
	ZASTRZEŻONE DLA SAT Wyłącznie w przypadku wymiany karty elektronicznej		
220	Zapłon powolny	od 0 do 100	
	ZASTRZEŻONE DLA SAT		
224	Funkcja Auto (termoregulację)	0 = Off 1 = ON	0
228	Wersja Kotła BRAK MOŻLIWOŚCI ZMIAN	od 0 do 5	0
	ZASTRZEŻONE DLA SAT Wyłącznie w przypadku wymiany karty elektronicznej		
229	Nominalna moc kotła		
	ZASTRZEŻONE DLA SAT Wyłącznie w przypadku wymiany karty elektronicznej		
231	Regualcja maksymalnej mocy ogrzewania	od 0 do 100	
	Patrz tabela regulacji gazu punkt Ustawianie funkcji		
232	Moc max CWU % NIE PODLEGA MODYFIKACJI	od 0 do 100	
	ZASTRZEŻONE DLA SERWISU Wyłącznie w przypadku wymiany gazu lub modułu elektronicznego, patrz tabela regulacji gazu		
233	Moc min CWU % NIE PODLEGA MODYFIKACJI	od 0 do 100	
	ZASTRZEŻONE DLA SERWISU Wyłącznie w przypadku wymiany gazu lub modułu elektronicznego, patrz tabela regulacji gazu		
234	Moc max CO % NIE PODLEGA MODYFIKACJI	od 0 do 100	
	ZASTRZEŻONE DLA SERWISU Wyłącznie w przypadku wymiany gazu lub modułu elektronicznego, patrz tabela regulacji gazu		
236	Czas ustawiany w trybie zapobiegania cyklicznemu włączaniu i wyłączaniu	od 0 do 7 minut	5
	patrz tabela regulacji gazu		
243	Post wentylacja po żądaniu grzania CO	0 = OFF 1 = ON	0
245	Max PWM pompa	od 75 do 100 %	100
246	Min PWM pompa	od 40 do 100 %	
247	Wskazanie urządzenia dla ciśnienia układu ogrzewania	0 = sam czujnik temperatury 1 = presostat na minimum 2 = czujnik ciśnienia	1
	ZASTRZEŻONE DLA SERWISU Wyłącznie w przypadku modułu elektronicznego,		

Parametras	Aprašymas	Ribos	Gamyklinės parinktys
Prieigos kodo įvedimas			222
	*spausti mygtuką **"+"** , kodui **234** parinkti ir spausti mygtuką **"+" OK***		
201	BKV išankstinis pašildymas	0 = OFF 1 = ON	0
214	Katilo siurblio tipas	0 = nekintama 1 = tolygiam	1
	TIK TECHNINĖS PRIEŽIŪROS CENTRUI Tik keičiant elektroninę kortelę		
220	Lėtas uždegimas	nuo 0 iki 100	
	TIK TECHNINĖS PRIEŽIŪROS CENTRUI		
224	Funkcija „Auto" (šilumos reguliavimas)	0 = OFF 1 = ON	0
228	Katilo versija NĖRA GALIMYBIŲ KEISTI	nuo 0 iki 5	0
	TIK TECHNINĖS PRIEŽIŪROS CENTRUI Tik keičiant elektroninę kortelę		
229	Katilo galios nustatymas		
	VYHRAZENO SAT Pouze v případě výměny elektronické karty		
231	Didžiausios šildymo galios reguliavimas	nuo 0 iki 100	
	Žr. dujų reguliavimo lentelės Funkcijų nustatymą		
232	Maksimalus CWU galingumas % NEMODIFIKUOJAMAS	nuo 0 iki 100	
	TIK TECHNINĖS PRIEŽIŪROS CENTRUI Tik keičiant dujas ar elektroninę kortelę, žr. dujų reguliavimo lentelę		
233	Minimalus CWU galingumas % NEMODIFIKUOJAMAS	nuo 0 iki 100	
	TIK TECHNINĖS PRIEŽIŪROS CENTRUI Tik keičiant dujas ar elektroninę kortelę, žr. dujų reguliavimo lentelę		
234	Maksimalus CO galingumas % NEMODIFIKUOJAMAS	nuo 0 iki 100	
	TIK TECHNINĖS PRIEŽIŪROS CENTRUI Tik keičiant dujas ar elektroninę kortelę, žr. dujų reguliavimo lentelę		
236	Laikas, kuris nustatomas siekiant išvengti, kad kas kiek laiko neįsijungtų ir neišsijungtų	nuo 0 iki 7 minučių	5
	Žr. dujų reguliavimo lentelę		
243	Papildoma ventiliacija, CO sistemai	0 = OFF 1 = ON	0
245	Maks. PWM siurblys	nuo 75 iki 100 %	100
246	Min. otáčky čerpadla	nuo 40 iki 100 %	
247	Įrenginiui nurodyti šildymo sistemos slėgiui	0 = pats temperatūros jutiklis 1 = slėgio skirtumo jutiklis, mažiausia vertė 2 = slėgio jutiklis	1
	TIK TECHNINĖS PRIEŽIŪROS CENTRUI Tik keičiant dujas ar elektroninę kortelę		

Parametr	Opis	Zakres	Nastawa fabryczna
250	Funkcja COMFORT	0 = wyłączone 1 = włączanie czasowe 2 = zawsze włączone	0
	Aktywny, jeśli kocioł jest podłączony do zasobnika zewnętrznego z czujnikiem NTC.		
	Włączanie czasowe = włączone na 30 minut po czerpaniu wody użytkowej Funkcja „KOMFORT" służy do zwiększania wygody użytkownika podczas poboru ciepłej wody. Ta funkcja utrzymuje wysoką temperaturę wtórnego wymiennika ciepła, gdy kocioł nie pracuje. Umożliwia to zwiększenie początkowej temperatury pobieranej wody.		
252	Opóźnienie włączenia funkcji wody użytkowej	od 5 do 200 (od 0,5 do 20 sekund)	0
	Zabezpieczenie przed uderzeniem wodnym		
253	Zgaśnięcie palnika przy włączonej funkcji wody użytkowej	0 = funkcja zapobiegająca tworzeniu się kamienia kotłowego (wyłączenie przy temperaturze > 67°C) 1 = + 4°C /regulacja	
254	Dodatkowa cyrkulacja i post wentylacja po czerpaniu wody użytkowej	0 = OFF 1 = ON	
	OFF = 3 minuty postcyrkulacji i dodatkowego nawiewu poczerpaniu wody użytkowej, jeśli zmierzona temperatura kotła tego wymaga. ON = zawsze włączone 3 minut postcyrkulacji i dodatkowego nawiewu po czerpaniu wody użytkowej.		
270	Funkcja test - analiza spalin obrócić pokretło w celu wybrania trybu działania	= maks. moc grzewcza = maks. moc c.w.u. = minimalna moc	
	włączenie uzyskuje się również poprzez wciśnięcie przez 5 sekund przycisku **Reset**. Funkcja wyłącza się po 10 min. lub naciśnięciu na **Reset**		
271	Funkcja odpowietrzania	naciskając na OK	
420	Regulacja wartości temperatury instalacji ogrzewania	0 = od 20 do 45°C (niska temperatura) 1 = 35 do 82°C (wysoka temperatura)	1
	wybrać w bazie typologii instalacji		
421	Wybór typu termoregulacji podstawowej zależnie od podłączonego osprzętu	0 = stała temperatura początkowa 1 = urządzenie On/Off 3 = sam czujnik temperatury zewnętrznej	1

Parametras	Aprašymas	Ribos	Gamyklinės parinktys
250	Funkcija „COMFORT"	0 = išjungta 1 = laikinai įjungta 2 = visada įjungta	0
	Aktyvi, jeigu katilas yra prijungtas prie išorinio rezervuaro su jutikliu NTC.		
	Laikinai įjungta = įjungta 30 minučių, pasibaigus buitiniam vandeniui. Funkcija „KOMFORT" skirta vartotojo patogumui gerinti, kai imamas karštas vanduo. Ši funkcija palaiko aukštą antrinio šilumokaičio temperatūrą, kai katilas neveikia. Tai suteikia galimybę padidinti vartojamo vandens pradinę temperatūrą.		
252	Buitinio vandens funkcijos įjungimo atidėjimas	nuo 5 iki 200 (nuo 0,5 iki 20 sekundžių)	5
	Apsauga nuo vandens smūgio		
253	Užgesęs degiklis, kai įjungta buitinio vandens funkcija	0 = nuo kalkių nuosėdų susidarymo sauganti funkcija (išjungiama, kai temperatūra > 67 °C) 1 = + 4 °C / reguliavimas	0
254	Papildoma cirkuliacija ir papildomas vėdinimas baigus vartoti buitinį vandenį	0 = OFF 1 = ON	0
	OFF = 3 minutės papildomos cirkuliacijos ir papildomo vėdinimo baigus vartoti buitinį vandenį, jeigu tai būtina pagal išmatuotą katilo temperatūrą. ON = visada įjungta 3 minučių papildoma cirkuliacija ir papildomas vėdinimas baigus vartoti buitinį vandenį.		
270	Testavimo funkcija – išmetamųjų dujų ana- lizė, veikimo rėžimas nustatomas sukant rankenėlę	= maks. apšildymo galia = maks. CWU galia. = minimali galia	
	Taip pat išjungti galima įspaudus ir 5 sekundes palaikius mygtuką Reset. Funkcija išsijungia po 10 min. arba paspaudus mygtuką Reset		
271	Nuorinimo funkcija	spaudžiant OK	
420	Šildymo instaliacijos temperatūros reguliavimas	0 = nuo 20 iki 45 °C (žema temperatūra) 1 = nuo 35 iki 82 °C (aukšta temperatūra)	1
	vyberte dle typologie instalace		
421	Pirminio termoreguliacijos tipo pasirin- kimas, priklausomai nuo prijungtos įran- gos.	0 = CO temperatūra pastovi 1 = Termostatas On/Off 3 = Tik išorinis jutiklis	1

Parametr	Opis	Zakres	Nastawa fabryczna
422	Pochyłość	od 0.2 do 0.8 (niska temperatura)	0.6
		od 1.0 do 3.5 (wysoka temperatura)	1.5

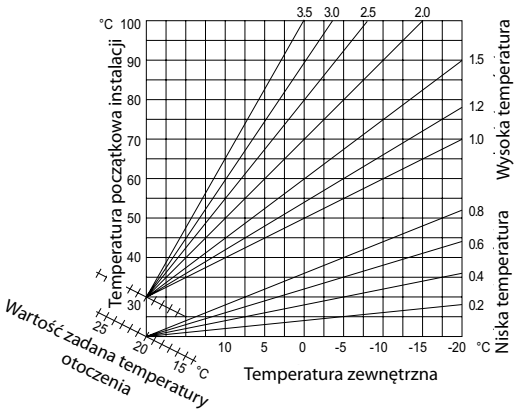

	W przypadku zastosowania czujnika temperatury zewnętrznej, kocioł oblicza najlepiej dostosowaną temperaturę początkową, uwzględniając temperaturę zewnętrzną oraz typ instalacji. Typ krzywej powinien zostać wybrany w zależności od typu promiennika instalacji oraz izolacji mieszkania.		
423	Przesunięcie równoległe	od -7 do +7 °C	0
	Aby dostosować krzywą termiczną do wymagań instalacji, istnieje możliwość równoległego przesunięcia krzywej w taki sposób, żeby można było zmienić obliczoną temperaturę początkową. Przy włączonej termoregulacji, przechodząc do parametru lub naciskając przyciski 2 "+" i "-" można przesuwać równolegle krzywą. **Uwaga!** Bez przechodzenia do parametru, można przesuwać równolegle krzywe przy użyciu przycisków 2 "+" i "-" , ale na będzie to pokazywane na wyświetlaczu od -7 do +7 . Instalacje o wysokiej temperaturze Każdy skok jest równoważny zwiększeniu/zmniejszeniu temperatury na wyjściu o 2°C w stosunku do set-point. Instalacje o niskiej temperaturze Każdy skok jest równoważny zwiększeniu/zmniejszeniu temperatury na wyjściu o 1°C w stosunku do set-point.		
424	Wpływ czujnika pomieszczenia	od 0 do + 20	
	Jeśli ustawienie = 0, zmierzona temperatura z czujnika temperatury pomieszczenia nie ma wpływu na obliczenie temperatury zasilania CO. Jeśli ustawienie = 20, zmierzona temperatura ma maksymalny wpływ na ustawienie.		
425	Ustawienie temperatury maksymalnej ogrzewania strefa 1	od 35 do + 82 °C	82
		jeśli parametr 420 = 1	
		od 20 do + 45 °C	45
		jeśli parametr 420 = 0	

Parametras	Aprašymas	Ribos	Gamyklinės parinktys
422	Šildymo kreivės nustatymas	nuo 0.2 iki 0.8 (žema temperatūra)	0.6
		nuo 1.0 iki 3.5 (aukšta temperatūra)	1.5

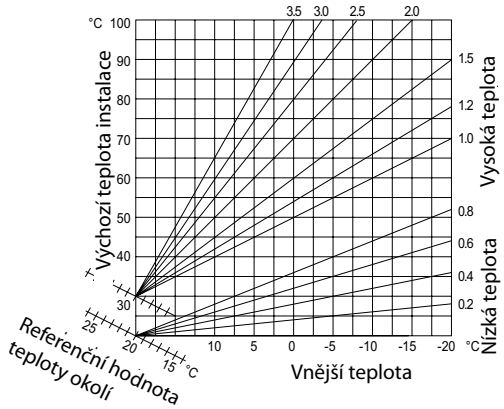

	Jeigu naudojamas lauko temperatūros jutiklis, katilas paskaičiuoja geriausiai tinkančią pradinę temperatūrą, atsižvelgiant į lauko temperatūrą ir sistemos tipą. Kreivės tipą reikėtų rinktis, atsižvelgiant į sistemą ir buto izoliaciją.		
423	Paralelní posunutí	nuo -7 iki +7 °C	0
	Norint, kad šiluminė kreivė atitiktų instaliacijos reikalavimus bei, kad atsirastų galimybė pakeisti ap- skaičiuotą pradinę temperatūrą, kreivę galima perkelti lygiagrečiai. Kai įjungtas šilumos reguliavimas, pereinant į parametrą arba spaudžiant mygtukus 2 „+" ir „–" "-" , galima tolygiai slinkti kreivę. **Dėmesio!** Neinant į parametrą galima lygiagrečiai slinkti kreives mygtukais 2 "+" i "-" bet tai nebus rodoma ekrane nuo -7 do +7. Aukštos temperatūros instaliacija Kiekvienas žingsnis tolygus temperatūros padidėjimui / sumažėjimui išėjime 2 °C, palyginti su nustatytu dydžiu. Žemos temperatūros instaliacija Kiekvienas žingsnis tolygus temperatūros padidėjimui / sumažėjimui išėjime 1 °C, palyginti su nustatytu dydžiu.		
424	Patalpos jutiklio poveikis	nuo 0 iki +20	20
	Jeigu nuostata = 0, patalpos temperatūros jutiklio pamatuota temperatūra nedaro poveikio skaičiuojant šildymo maitinimo temperatūrą. Jeigu nuostata = 20, pamatuota temperatūra maksimaliai veikia nuostatas.		
425	1 zonos aukščiausios šildymo temperatūros nuostata	nuo 35 iki + 82 °C	82
		jeigu nustatymas 420 = 1	
		nuo 20 iki + 45 °C	45
		jeigu nustatymas 420 = 0	
426	1 zonos aukščiausios šildymo temperatūros nuostata	nuo 35 iki + 82 °C	35
		jeigu nustatymas 420 = 1	
		nuo 20 iki + 45 °C	20
		jeigu nustatymas 420 = 0	

Parametr	Opis	Zakres	Nastawa fabryczna
426	Ustawienie temperatury maksymalnej ogrzewania strefa 1	od 35 do + 82 °C	35
		jeśli parametr 420 = 1	
		od 20 do + 45 °C	20
		jeśli parametr 420 = 0	
821	Stan wentylatora	0 = OFF 1 = ON	
822	Prędkość wentylatora (x100)rpm		
823	Predkosć pompy	0 = OFF 1 = Niska prędkość 2 =Wysoka prędkość	
824	Pozycja zaworu rozdzielającego	0 = Woda użytkowa 1 = Ogrzewanie	
827	% modulacji pompy		
831	Temperatura na zasilaniu CO (°C)		
832	Temperatura powrotna ogrzewania (°C)		
842	Temperatura wejściowa wody użytkowej w systemie słonecznym		
	włączone wyłącznie w przypadku podłączonego zestawu słonecznego lub zewnętrznego zbiornika		
874	Czujnik przepływu		
876	Czujnik zaniku płomienia		

Parametras	Aprašymas	Ribos	Gamyklinės parinktys
821	Ventiliatoriaus rėžimas	0 = OFF 1 = ON	
822	Ventiliatoriaus greitis (x100) aps./min.		
823	Siurblio greitis	0 = OFF 1 = mažas greitis 2 = didelis greitis	
824	Paskirstymo vožtuvo padėtis	0 = Vartojamasis vanduo 1 = Apšildymas	
827	Siurblio moduliavimo %		
831	CO (°C) temperatūra ties maitinimu		
832	Šildymo grįžtamosios linijos temperatūra (°C)		
842	Saulės sistemos buitinio vandens pradinė temperatūra		
	įjungta tik tuo atveju, jeigu prijungtas saulės komplektas ar išorinė talpykla		
874	Srauto jutiklis		
876	Liepsnos jutiklis		

Instrukcja otwierania obudowy kotła oraz kontroli jego wnętrza

Przed podjęciem jakichkolwiek prac przy kotle, należy go odłączyć od zasilania elektrycznego za pomocą zewnętrznego wyłącznika dwubiegunowego oraz zamknąć zawór gazu.

Aby uzyskać dostęp do wnętrza kotła, należy:

1. Odkręcić dwie śruby z przedniej obudowy (a)
2. Pociągnąć ją do przodu i zdjąć z górnych sworzni (b)
3. obrócić panel sterowania pociągając go do przodu (c)

(a)

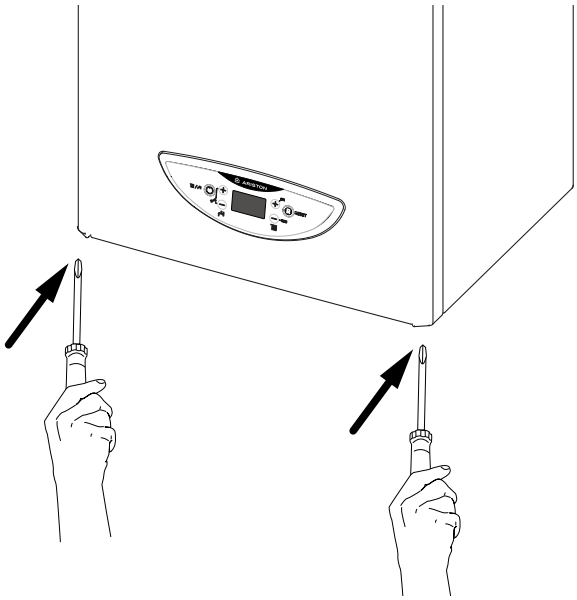

(b)

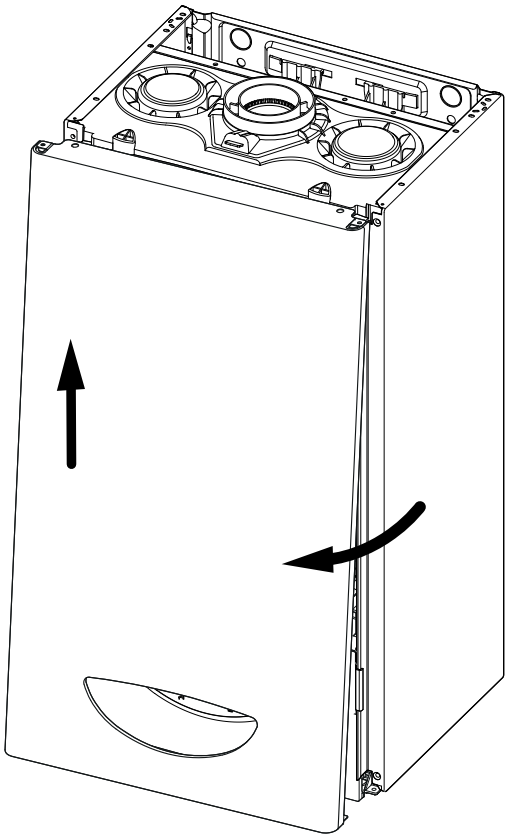

Katilo dangčio nuėmimas, vidinių sistemų patikrinimas

Prieš pradedant bet kokius katilo apžiūros darbus, jį reikia išjungti iš elektros įtampos tinklo, dvipoliu, išo- riniu jungikliu bei užsukti dujų vožtuvą.

Norint pasiekti vidines katilo sistemas, reikia atlikti šiuos veiksmus:

1. atsukti du priekinio korpuso varžtus (a),
2. patraukti jį į priekį ir nuimti nuo viršutinių strypų (b),
3. atsukti valdymo panelę ir patraukti ją į priekį (c).

(c)

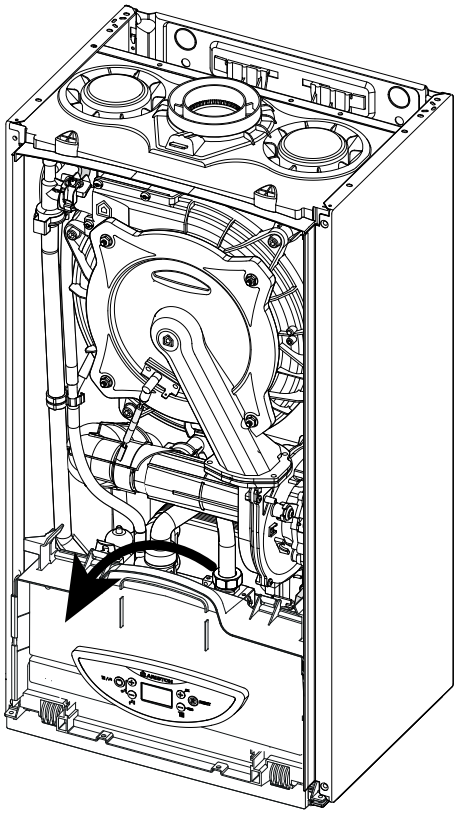

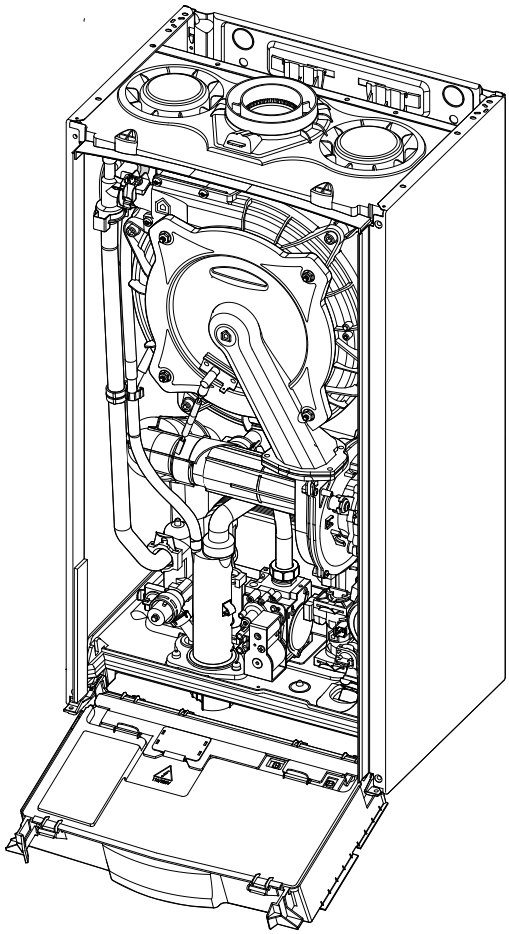

OKRESOWA OBSŁUGA I KONSERWACJA

Przeprowadzanie okresowej kontroli jest rzeczą niezwykle ważną dla zapewnienia bezpieczeństwa i niezawodnego funkcjonowania, a także długiego okresu eksploatacji kotła. Tego typu kontrola powinna być wykonywana przy zachowaniu wymagań i zaleceń obowiązujących w tym zakresie norm. Zalecane jest okresowe wykonywanie analiz prawidłowości procesu spalania, aby utrzymywać pod kontrolą wydajność kotła i emisję substancji zanieczyszczających, co przewidują odpowiednie obowiązujące normy.
Przed rozpoczęciem okresowych operacji kontrolnych i serwisowych:
- odłączyć zasilanie elektryczne ustawiając dwubiegunowy wyłącznik zewnętrzny w stosunku do kotła w pozycji WYŁ;
- zamknąć zawór gazu i zawory wody zarówno instalacji grzewczej jak i ciepłej wody użytkowej.

Na zakończenie prac powinny być przywrócone poprzednie wartości parametrów regulacji.

Uwagi ogólne
Zaleca się przeprowadzenie przynajmniej raz w roku następujących kontroli elementów urządzenia:
1. Sprawdzenie szczelności obwodu wody wraz z ewentualną wymianą uszczelek i zlikwidowaniem nieszczelności.
2. Sprawdzenie szczelności obwodu gazu wraz z ewentualną wymianą uszczelek i zlikwidowaniem nieszczelności.
3. Wzrokowa ocena kompleksowego stanu urządzenia.
4. Wzrokowa ocena procesu spalania i ewentualny demontaż, a następnie czyszczenie palnika
5. W następstwie kontroli opisanej w punkcie “3”, ewentualny demontaż i wyczyszczenie komory spalania
6. W następstwie kontroli opisanej w punkcie “4”, ewentualny demontaż i wyczyszczenie palnika i iniektora.
7. Czyszczenie pierwotnego wymiennika ciepła
8. Sprawdzenie działania systemów zabezpieczających zasilanie centralnego ogrzewania:
   - zabezpieczenie przed przekroczeniem temperatur granicznych.
9. Sprawdzenie działania systemów zabezpieczających obwód gazowy:
   - zabezpieczenia przed brakiem gazu lub płomienia (czujnik jonizacyjny).
10. Sprawdzenie skuteczności podgrzewania ciepłej wody użytkowej (sprawdzenie wydajności i temperatury).
11. Ogólne sprawdzenie funkcjonowania urządzenia.
12. Usuwanie płótnem ściernym osadów tlenkowych z elektrody potwierdzającej obecność płomienia.

Próba funkcjonowania
Po wykonaniu operacji kontrolnych lub serwisowych napełnić ponownie obwód centralnego ogrzewania doprowadzając ciśnienie w tym obwodzie do wartości około 1,0 bar, a następnie odpowietrzyć instalację.
Wypełnić wodą również instalację ciepłej wody użytkowej.
- Uruchomić urządzenie.
- Jeśli okaże się to konieczne, odpowietrzyć ponownie instalacje centralnego ogrzewania.
- Sprawdzić odpowiednie ustawienie parametrów regulowanych, a także poprawne działanie wszystkich organów sterowania, regulacji i kontroli.
- Sprawdzić szczelność i jakość działania instalacji odprowadzania spalin/doprowadzania powietrza do spalania.

Czyszczenie głównego wymiennika ciepła
Czyszczenie po stronie spalin
Dostęp do środka wymiennika głównego uzyskuje się poprzez demontaż palnika. Czyszczenie może być wykonywane za pomocą wody i środka myjącego z użyciem szczotki, która nie może być metalowa; płukanie za pomocą wody

PERIODINĖ PATIKRA IR PRIEŽIŪRA

Periodinis patikrinimas yra labai svarbus, siekiant užtikrinti saugumą, nepriekaištingą veikimą bei ilgą ka- tilo eksploatacijos laiką. Šis patikrinimas turi būti atliekamas laikantis patvirtintų reikalavimų ir rekomen- dacijų pagal direktyvas. Siekiant kontroliuoti katilo produktyvumą ir užterštumą, kaip numatyta galiojan- čiose direktyvose, rekomenduojama periodinė degimo proceso kokybės analizė.
Prieš pradedant periodinės kontrolės ir aptarnavimo darbus:
- išjungti elektros energijos tiekimą, pastumiant išorinį, dvipolį jungiklį prie simbolio „OFF“ (IŠJUNGTA);
- užsukti dujų sklendę ir šildymo sistemos bei karšto, vartojamojo vandens sklendes.

Atlikus darbus, būtina grąžinti anksčiau nustatytų parametrų vertes.

Bendrosios pastabos
Bent kartą per metus rekomenduojame atlikti šių įrenginio elementų patikrinimą:
1. vandens apytakos sistemos sandarumą, prireikus pakeisti tarpines, pašalinant nesandarumą;
2. dujų apytakos sistemos sandarumą, prireikus pakeičiant tarpines, pašalinant nesandarumą;
3. bendros įrenginio būklės įvertinimą apžiūrint;
4. vizualinė degimo proceso apžiūra, prireikus ardymas ir degiklio valymas;
5. atlikus „3“ punkte aprašytą patikrinimą, jeigu reikia, išmontuoti ir išvalyti degimo kamerą;
6. atlikus „4“ punkte aprašytą patikrinimą, jeigu reikia, išmontuoti ir išvalyti degiklį bei sūkurinį siurblį;
7. išvalyti pirminį šilumokaitį;
8. sistemų, atsakančių už elektros tiekimą centrinei šildymo sistemai, patikrinimas:
   - apsauga nuo nustatytos temperatūros ribų viršijimo;
9. sistemų, aprūpinančių dujų apytakos sistemą, veikimo patikrinimas:
   - apsauga nuo dujų ar liepsnos trūkumo (jonizavimo daviklis).
10. Vartojamojo, karšto vandens šildymo veiksmingumo patikrinimas (produktyvumo ir temperatūros patikrinimas).
11. Visapusiškas įrenginio veikimo patikrinimas.
12. .. Oksidavimosi apnašų pašalinimas nuo elektrodo, rodančio liepsnos uždegimą.

Veikimo patikrinimas
Atlikus patikrinimą arba techninio aptarnavimo darbus, vėl pripildyti centrinio apšildymo sistemą ir pakel- ti joje slėgį, apytikriai iki 1,0 bar, tuomet nuorinti sistemą.
Taip pat pripildyti vandeniu karšto, vartojamojo vandens sistemą.
- Jeigu reikia, pakartotinai nuorinti centrinio apšildymo sistemą.
- Patikrinti anksčiau nustatytus parametrus bei ar gerai veikia visi valdymo, reguliavimo ir kontrolės prietaisai.
- Patikrinti sandarumą ir dujų išmetimo sistemos/oro įsiurbimo į degimo sistemą veikimo kokybę

Pagrindinio šilumokaičio valymas
Valymas dujų išmetimo pusėje
Pagrindinio šilumokaičio vidus pasiekiamas išmontavus degiklį.
Valymui galima naudoti vandenį ir švaros priemones, valyti metali- niu šepetėliu, skalauti vandeniu.

Czyszczenie syfonu
Dostęp do syfonu uzyskuje się poprzez opróżnienie zbiornika skroplin znajdującego się w dolnej części. Mysie może być wykonywane za pomocą wody i środka myjącego.
Zamontować zbiornik odzyskiwania skroplin w gnieździe.
Uwaga: w przypadku dłuższego nieużywania urządzenia, należy napełnić syfon przed ponownym uruchomieniem. Brak wody w syfonie jest niebezpieczny i może spowodować wydobywanie się dymu na zewnątrz.

Operacje opróżniania
Opróżnianie instalacji centralnego ogrzewania powinno być wykonywane w następujący sposób:
- wyłączyć kocioł, przestawić dwubiegunowy wyłącznik zewnętrzny na pozycję WYŁĄCZ i zamknąć zawór gazu;
- poluzować automatyczny zawór odpowietrzający;
- otworzyć kurek opróżniania instalacji, zbierając wylewającą się wodę do specjalnego pojemnika;
- opróżnić najniższe punkty instalacji (tam, gdzie to jest przewidziane).

Jeśli przewiduje się utrzymywanie nieczynnej instalacji grzewczej przez dłuższy czas w strefach geograficznych, gdzie temperatura otoczenia może w okresie zimowym spaść poniżej 0°C, zaleca się dodanie do wody w instalacji płynu zapobiegającego zamarzaniu. W ten sposób można uniknąć częstego jej opróżniania. W przypadku użycia tego typu płynu należy dokładnie zbadać jego oddziaływanie na nierdzewną stal, z jakiej zbudowany jest korpus kotła, żeby nie dopuścić do jakiekolwiek niszczącego działania.
Zaleca się stosowanie produktów zapobiegających zamarzaniu zawierających GLIKOLE typu PROPYLENOWEGO, które nie maja właściwości korodujących (jak na przykład CILLICHEMIE CILLIT CC 45, który nie jest toksyczny i spełnia jednocześnie kilka funkcji: zapobiega zamarzaniu, tworzeniu się kamienia kotłowego, a także ma właściwości antykorozyjne). Należy przestrzegać dawek zalecanych przez producenta, które zależą od przewidzianej minimalnej temperatury w danym miejscu. Należy okresowo sprawdzać wartość kwasowości pH mieszaniny wody - środka zapobiegającego zamarzaniu w obwodzie kotła i wymienić zastosowany środek, kiedy zmierzona wartość będzie niższa od granicy zalecanej przez producenta tego środka.

NIE MIESZAĆ RÓŻNYCH TYPÓW ŚRODKÓW ZAPOBIEGAJĄCYCH ZAMARZANIU.
Producent kotła nie ponosi żadnej odpowiedzialności za szkody powstałe w urządzeniu lub w instalacji grzewczej, które byłyby skutkiem zastosowania niewłaściwych substancji zapobiegających zamarzaniu lub innych dodatków do wody.

Opróżnienie instalacji ciepłej wody użytkowej
Jeśli, nawet sporadycznie, występowałyby warunki sprzyjające zamarzaniu wody, powinna być opróżniona również instalacja rozprowadzająca ciepłą wodę użytkową. Należy postępować w takim przypadku w następujący sposób:
- zamknąć zawór doprowadzający wodę z sieci wodociągowej;
- otworzyć wszystkie zawory czerpalne ciepłej i zimnej wody;
- opróżniać instalacje począwszy od jej najniższych punktów (tam gdzie są one przewidziane).

UWAGA
Elementy, które mogłyby zawierać ciepłą wodę należy opróżniać z ostrożnością, uaktywniając uprzednio wszelkie ewentualne systemy odpowietrzające w celu wyrównania ciśnień.
Usuwać kamień kotłowy z poszczególnych komponentów systemu zwracając uwagę na informacje zamieszczane w instrukcjach i kartach używanego do tego celu produktu. Należy przy tym wietrzyć pomieszczenie, używać ubrań ochronnych i unikać mieszania różnych typów produktów, chroniąc przy tym samo urządzenie, jak i przedmioty znajdujące się w pobliżu.
Należy zamykać hermetycznie otwory używane do odczytu ciśnienia

Sifono valymas
Sifoną galima pasiekti prieš tai ištuštinus kondensato bakelį, esantį apačioje. Plovimui galima naudoti vandenį ir švaros priemones. Pritvirtinti kondensato kaupimo bakelį jo tvirtinimo lizde.
Dėmesio: ilgiau nenaudojant įrenginio, prieš įjungimą reikia pripildyti sifoną. Tuščias vandens sifonas yra nesaugus, iš vidaus gali pradėti veržtis dūmai.
Išleidimas

Išleidimas
Centrinės šildymo sistemos išleidimas atliekamas sekančiu būdu:
- išjungti katilą, perstumti dvipolį išorinį jungiklį prie simbolio „IŠJUNGTA" ir užsukti dujų vožtuvą;
- atsukti automatinį nuorinimo vožtuvą;
- atsukti išleidimo sistemos čiaupą, ištekantį vandenį supilti į specialų indą;
- visų pirma ištuštinti žemiausius sistemos taškus (numatytuosius).

Jeigu numatoma šios sistemos nenaudoti ilgesnį laiką tokiose geografinėse platumose, kuriose aplinkos temperatūra žiemos metu yra žemesnė nei 0° C, rekomenduojama į instaliacijoje esantį vandenį įpilti skysčio nuo užšalimo. Šis būdas suteikia galimybę išvengti dažno vandens išleidimo. Siekiant užkirsti ke- lią ardomajam poveikiui, naudojant šio tipo skystį, reikia tiksliai žinoti, kaip jis veikia nerūdijantį plieną, iš kurio pagamintas katilo korpusas.
Nuo užšalimo rekomenduojame naudoti tokius produktus, kurių sudėtyje yra propileno glikolis, jie nesu- kelia korozijos (pavyzdžiui CILLICHEMIE CILLIT CC 45, priemonė yra netoksiška ir vienu metu atlieka keletą funkcijų: apsaugo nuo užšalimo, kalkių nuosėdų bei turi antikorozinių savybių). Reikia laikytis gamintojo nurodytų normų, kurios priklauso nuo numatytos minimalios temperatūros, konkrečioje vietoje. Periodiš- kai reikia tikrinti katilo sistemoje esančio vandens ir priemonės nuo užšalimo mišinio pH bei pakeisti pa- naudotą priemonę, jeigu išmatuota pH vertė yra mažesnė nei rekomenduoja šios priemonės gamintojas.

NEMAIŠYTI SKIRTINGŲ RŪŠIŲ PRIEMONIŲ NUO UŽŠALIMO.
Gamintojas neatsako už įrenginio arba apšildymo instaliacijos gedimus, kurių priežastis yra netinkamų priemonių nuo užšalimo bei kitokių į vandenį pilamų priedų naudojimas.

Vartojamojo vandens šildymo sistemos ištuštinimas
Net tuo atveju, jeigu susidarytų atsitiktinės sąlygos vandens užšalimui, reikia ištuštinti karšto vandens pa- skirstymo sistemą. Tai atliekama sekančiai:
- užsukti vandens tiekimo iš vandentiekio sistemos vožtuvą;
- atsukti visus karšto ir šalto vandens įtekėjimo vožtuvus;
- ištuštinti tiekimo sistemas, nuo žemiausiai esančių taškų (numatytųjų).

DĖMESIO
Elementus, kuriuose gali būti karšto vandens, reikia ištuštinti labai atsargiai, prieš tai įjungiant visas esan- čias nuorinimo sistemas, suvienodinant slėgį.
Šalinant kalkes nuo atskirų sistemų komponentų, atkreipti dėmesį į informaciją, esančią naudojamų va- lymo gaminių etiketėse ir instrukcijose. Tai darant reikia vėdinti patalpą, dėvėti apsauginius drabužius ir vengti skirtingų tipų gaminių maišymo, tuo pat metu saugant patį įrenginį ir šalia esančius daiktus.
Būtina sandariai uždengti slėgio matavimo ir dujų reguliavimo prietaisų angas.

OKRESOWA OBSŁUGA I KONSERWACJA

i regulacji gazu. Upewnić się, czy dysza palnika jest odpowiednia do rodzaju gazu zasilającego. W przypadku pojawienia się zapachu spalenizny lub, kiedy pojawiłby się dym wychodzący z urządzenia, albo też byłoby czuć silny zapach gazu, natychmiast należy odłączyć zasilanie elektryczne, zamknąć zawór gazu, otworzyć okna i powiadomić specjalistyczny personel techniczny.

Informacje dla użytkownika
Po wykonaniu okresowego przeglądu i konserwacji napełnić obieg instalacji grzewczej do ciśnienia około 1,5 bar i odpowietrzyć instalację. Napełnić także instalację ciepłej wody użytkowej.
- Uruchomić urządzenie.
- W razie potrzeby odpowietrzyć ponownie instalację grzewczą.
- Sprawdzić wprowadzone parametry i poprawne działanie wszystkich elementów sterowania, regulacji i kontroli pracy kotła.
- Sprawdzić szczelność i poprawne działanie instalacji odprowadzania spalin/poboru powietrza biorącego udział w spalaniu.
- Sprawdzić, czy palnik łatwo się zapala oraz skontrolować wzrokowo płomień palnika.

Usuwanie i recykling kotła.
Nasze produkty za zaprojektowane i wyprodukowane w taki sposób aby wiekszość komponentów mogło zostać poddanych recyklingowi.

Kocioł i jego akcesoria muszą zostać w odpowiedni sposób usunięte, a różne materiały podzielone tam gdzie to możliwe. Opakowanie użyte do transportu urządzenia powinno zostać usunięte przez instalatora / sprzedawcę.

UWAGA!
Usunięcie i recykling kotła muszą zostać wykonane zgodnie z aktualnie obowiązującymi przepisami.

PERIODINĖ PATIKRA IR PRIEŽIŪRA

Įsitikinti, kad degiklio antgalis tinka naudojamų dujų rūšiai. Jeigu atsiranda išmetamų dujų kvapas arba jeigu iš įrenginio pradeda veržtis dujos, pliūpteli ugnis, uodžiamas stiprus dujų kvapas, nedelsiant reikia išjungti elektros įtampos tiekimą, užsukti dujų vožtuvą, atidaryti langus ir informuoti specializuoto tech- ninio aptarnavimo personalą.

Informacija vartotojui
Atlikus periodinės priežiūros ir aptarnavimo darbus, pakelti šildymo cirkuliacijos sistemos slėgį iki 1,5 bar ir ją nuorinti. Taip pat pripildyti ir vartojamojo, karšto vandens sistemą.
- Įjungti įrenginį.
- Jeigu prireikia, dar kartą nuorinti šildymo sistemą.
- Patikrinti nustatytus parametrus ir visų valdymo elementų, kuriais reguliuojamas ir tikrinamas ka- tilo darbas, veikimą (ar gerai veikia).
- Patikrinti išmetamųjų dujų sistemos /oro įsiurbimo sistemos, kuri turi įtakos degimo procesui, sandarumą ir veikimą.
- Patikrinti ar degiklis greitai užsidega bei vizualiai patikrinti degiklio liepsną.

Katilo išmetimas ir perdirbimas
Mūsų produktai projektuojami ir gaminami taip, kad daugumą komponentų būtų galima perdirbti.

Katilas ir jo priedai gali būti šalinami, o įvairios medžiagos rūšiuojamos, jeigu įmanoma. Transportuojant naudojamą pakuotę turėtų šalinti įrengimo darbus atlikęs asmuo / pardavėjas.

DĖMESIO!
Katilą šalinti ir perduoti perdirbti tik laikantis galiojančių įstatymų.
Nominalios duomenų lentelės simbolių reikšmės

Symbole na tabliczce znamionowej

Nominalios duomenų lentelės simbolių reikšmės

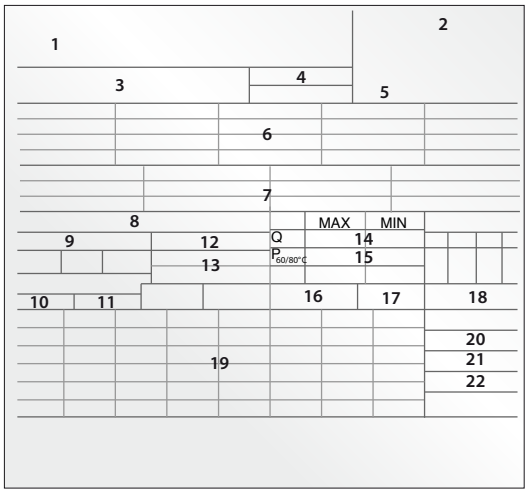

1. Marka
2. Producent
3. Model i typ
4. Kod producenta
5. Nr homologacji
6. Kraje przeznaczenia - kategoria gazu
7. Przystosowany do gazu
8. Typ instalacji
9. Dane elektryczne
10. Ciśnienie maksymalne CWU
11. Ciśnienie maksymalne CO
12. Typ kotła
13. Klasa NOx / Efektywność
14. Moc cieplna max - min
15. Moc uzyteczna max-min
16. Przepływ specyficzny
17. Moc ustawiona
18. Przepływ nominalny CWU
19. Rodzaj gazu
20. Minimalna temperatura pracy
21. Max temperatura CO
22. Max temperatura CWU

1. Ženklas
2. Gamintojas
3. Modelis ir tipas
4. Gamintojo kodas
5. Sertifikato nr.
6. Tiekiamas šalims – dujų kategorija
7. Pritaikytas dujoms
8. Instaliacijos tipas
9. Elektros įtampos duomenys
10. Maksimalus slėgis CWU
11. Maksimalus slėgis CO
12. Katilo tipas
13. Klasė NOX / Našumas
14. Maks.-min. šildymo galia
15. Maks.-min. sueikvojamoji galia
16. Specifinis srautas
17. Nustatyta galia
18. Nominalus srautas CWU
19. Dujų rūšis
20. Minimali darbinė temperatūra
21. Maksimali CO temperatūra
22. Maksimali CWU temperatūra

	Model:		MATIS CONDENS PLUS	
			24	30
UWAGA OGÓL.	Certyfikat CE (pin)		0085CR0392	
	Typ kotła		C13(X)-C23-C33(X)-C43(X)-C53(X)-C63(X) C83(X)-C93(X)-B23-B23P-B33	
CHARAKTERYSTYKA ENERGETYCZNA	Znamionowe zużycie ciepła maks/min (Pci) Qn	kW	22,0 / 5,5	28,0 / 6,5
	Znamionowe zużycie ciepła maks/min (Pcs) Qn	kW	24,4 / 6,1	31,1 / 7,2
	Znamionowe zużycie ciepła wody użytkowej maks/min (Pci) Qn	kW	26,0 / 5,5	30,0 / 6,5
	Znamionowe zużycie ciepła wody użytkowej maks/min (Pcs) Qn	kW	28,9 / 6,1	33,3 / 7,2
	Moc użytkowa maks/min (80°C-60°C) Pn	kW	21,3 / 5,2	27,4 / 6,2
	Moc użytkowa maks/min (50°C-30°C) Pn	kW	23,6 / 5,8	30,2 / 6,9
	Moc użytkowa maks/min wody użytkowej Pn	kW	24,7 / 5,2	28,6 / 6,2
	Wydajność spalania (w spalinach)	%	98,0	97,9
	Wydajność przy znamionowym zużyciu ciepła (60/80°C)	%	97,0 / 87,4	97,9 / 88,2
	Wydajność przy znamionowym zużyciu ciepła (30/50°C)	%	107,3 / 96,6	107,7 / 97,0
	Wydajność przy 30 % w temp. 30°C	%	109,0 / 98,1	109,6 / 98,7
	Wydajność przy minimalnym zużyciu ciepła (60/80°C)	%	94,6 / 85,1	94,9 / 85,5
	Gwiazdki Wydajności (dir. 92/42/EEC)		★★★★	
	Strata na poziomie spalin z działającego palnika	%	2,0	2,0
SPALINY	Ciśnienie dyspozycyjne wentylatora	Pa	100	100
	Klasa Nox	clasa	6	
	Temperatura spalin (G20) (80°C-60°C)	°C	62	
	Zawartość CO2 (G20) (80°C-60°C)	%	9,2 / 8,9	
	Zawartość CO (0%O2) (80°C-60°C)	ppm	130	114
	Zawartość O2 (G20) (80°C-60°C)	%	4,1	4,4
	Maksymalny przepływ spalin (G20) (80°C-60°C)	Kg/h	42,2	48,5
	Nadmiar powietrza (80°C-60°C)	%	24	27
Obieg CO	Ciśnienie rozprężenia naczynia wzbiorczego	bar	1	
	Maksymalne ciśnienie ogrzewania	bar	3	
	Pojemność zbiornika wzbiorczego	l	8	
	Temperatura ogrzewania min/maks (zakres wysokiej temperatury)	°C	35 / 82	
	Temperatura ogrzewania min/maks (zakres niskiej temperatury)	°C	20 / 45	
Obieg CWU	Temperatura wody użytkowej min/maks	°C	36 / 60	
	Przepływ wody użytkowej (ΔT=30°C)	l/min	12,4	14,1
	Przepływ wody użytkowej ΔT=25°C -	l/min	14,9	17,0
	Przepływ wody użytkowej ΔT=35°C	l/min	10,6	12,1
	Gwiazdka komfortu wody użytkowej (EN13203)NE		★★★	
	Minimalne przepływ gorącej wody	l/min	2,0	2,0
	Ciśnienie wody użytkowej maks/min	bar	7 / 0,2	
ELEKTRYKA	Napięcie/częstotliwość zasilania	V/Hz	230 / 50	
	Całkowita moc elektryczna pobierana	W	82	88
	Współczynnik efektywności energetycznej pomp cyrkulacyjnych		> 0,23	
	Minimalna temperatura otoczenia podczas eksploatacji	°C	0	
	Poziom ochrony instalacji elektrycznej	IP	X5D	
	Ciężar	kg	29,7	32,3

	Modelis:		MATIS CONDENS PLUS	
			24	30
BENDRI DUOMENYS	Atitikties deklaracija CE (pin)		0085CR0392	
	Katilo tipas		C13(X)-C23-C33(X)-C43(X)-C53(X)-C63(X) C83(X)-C93(X)-B23-B23P-B33	
ENERGIJOS CHARAKTERISTIKA	Nominalus šilumos suvartojimas maks./min. (Pci)	kW	22,0 / 5,5	28,0 / 6,5
	Nominalus šilumos suvartojimas maks./min. (Pcs)..... Qn	kW	24,4 / 6,1	31,1 / 7,2
	Nominalus vartojamojo vandens šilumos sueikvojimas maks./min. (Pci) .. Qn	kW	26,0 / 5,5	30,0 / 6,5
	Nominalus vartojamojo vandens šilumos sueikvojimas maks./min. (Pcs) .. Qn	kW	28,9 / 6,1	33,3 / 7,2
	Naudinga galia maks./min. (80°C-60°C) ..... Pn	kW	21,3 / 5,2	27,4 / 6,2
	Naudinga galia maks./min. (50°C-30°C) ..... Pn	kW	23,6 / 5,8	30,2 / 6,9
	Vartojamojo karšto vandens naudinga galia maks./min..... Pn	kW	24,7 / 5,2	28,6 / 6,2
	Degimo efektyvumas (pagal išmetamąsias dujas)	%	98,0	97,9
	Produktyvumas, kai nominalus šilumos suvartojimas yra (60/80°C) Hi/Hs	%	97,0 / 87,4	97,9 / 88,2
	Produktyvumas, kai nominalus šilumos suvartojimas yra (30/50°C) Hi/Hs	%	107,3 / 96,6	107,7 / 97,0
	Produktyvumas 30 %, kai temperatūra 30°C Hi/Hs	%	109,0 / 98,1	109,6 / 98,7
	Produktyvumas esant minimaliam šilumos sueikvojimui (60/80°C) Hi/Hs	%	94,6 / 85,1	94,9 / 85,5
	Produktyvumas žvaigždutėmis (dir. 92/42/EEC)	stea	★★★★	
	Nuostolis pagal dujų kiekį, išmetamą iš veikiančio degiklio	%	2,0	2,0
IŠMETAMOSIOS DUJOS	Statinis ventiliatoriaus slėgis	Pa	100	100
	Klasė Nox	clasa	6	
	Išmetamųjų dujų temperatūra (G20) (80°C-60°C)	°C	62	
	CO2 kiekis (G20) (80°C-60°C)	%	9,2 / 8,9	
	CO kiekis (0%O2) (80°C-60°C)	ppm	130	114
	O2 kiekis (G20) (80°C-60°C)	%	4,1	4,4
	Maksimalus išmetamųjų dujų srautas (G20) (80°C-60°C)	Kg/h	42,2	48,5
	Oro perteklius (80°C-60°C)	%	24	27
CO CIRKULIACIJA	Plėtimosi indo išplėtimo slėgis	bar	1	
	Maksimalus apšildymo slėgis	bar	3	
	Plėtimosi indo talpa	l	8	
	Apšildymo temperatūra min./maks. (aukštos temperatūros ribos)	°C	35 / 82	
	Apšildymo temperatūra min./maks. (žemos temperatūros ribos)	°C	20 / 45	
CWU CIRKULIACIJA	Vartojamojo vandens temperatūra min./maks. CLAS ONE	°C	36 / 60	
	Vartojamojo vandens temperatūra min./maks. CLAS ONE SYSTEM	°C	12,4	14,1
	Vartojamojo vandens srautas (ΔT=30°C) (ΔT = 30 °C) CLAS ONE	l/min	14,9	17,0
	Vartojamojo vandens srautas ΔT=25°C CLAS ONE	l/min	10,6	12,1
	Vartojamojo vandens srautas ΔT=35°C CLAS ONE	l/min	★★★	
	Vartojamojo vandens komfortas žvaigždutėmis (EN13203) CLAS ONE	stea	2,0	2,0
	Minimalus karšto vandens srautas - CLAS ONE	l/min	7 / 0,2	
	Vartojamojo vandens temperatūra min./maks.	bar	230 / 50	
ELEKTRA	Maitinimo įtampa/dažnis	V/Hz	82	88
	Visa sueikvojamoji galia	W	> 0,23	
	Indexu energetické účinnosti oběhových čerpadlo		0	
	Minimali aplinkos temperatūra eksploatacijos metu	°C	X5D	
	Elektros instaliacijos apsaugos lygis	IP	29,7	32,3
	Maitinimo įtampa/dažnis	kg	29,7	32,3

Dane ErP - EU 813/2013

Model: : **MATIS CONDENS PLUS**			**24**	**30**
Kocioł kondensacyjny		tak/nie	tak	tak
Ogrzewacz wielofunkcyjny		tak/nie	tak	tak
Kocioł typu B1		tak/nie	nie	nie
Kogeneracyjny ogrzewacz pomieszczeń		tak/nie	nie	nie
Kocioł niskotemperaturowy		tak/nie	nie	nie
Dane kontaktowe (Imię i nazwisko/nazwa i adres producenta lub jego upoważnionego przedstawiciela)			ARISTON THERMO S.p.A. Viale A. Merloni 45 60044 FABRIANO AN - ITALIA	
ErP OGRZEWANIA				
Moc użytkowa	P_n	kW	21	27
Moc użytkowa przy znamionowej mocy cieplnej i w reżimie wysokotemperaturowym	P_4	kW	21,3	27,4
Moc użytkowa na poziomie 30 % i w reżimie niskotemperaturowym (temperatura powrotu 30°C)	P_1	kW	6,4	8,2
Sezonowa efektywność energetyczna ogrzewania pomieszczeń	η_s	%	93	94
Sprawność użytkowa przy znamionowej mocy cieplnej i w reżimie wysokotemperaturowym (60-80°C)	η_4	%	87,4	88,1
Sprawność użytkowa przy znamionowej mocy cieplnej na poziomie 30 % i w reżimie niskotemperaturowym (temperatura powrotu 30°C)	η_1	%	98,1	98,7
ErP CWU				
Deklarowany profi l obciążeń			XL	XL
Efektywność energetyczna podgrzewania wody	η_{wh}	%	85	83
Dzienne zużycie energii elektrycznej	Q_{elec}	kWh	0,210	0,180
Dzienne zużycie paliwa	Q_{fuel}	kWh	22,690	23,500
ZUŻYCIE ENERGII ELEKTRYCZNEJ NA POTRZEBY WŁASNE				
Przy pełnym obciążeniu	elmax	kW	0,033	0,040
Przy częściowym obciążeniu	elmin	kW	0,015	0,015
W trybie czuwania	P_{SB}	kW	0,004	0,003
POZOSTAŁE PARAMETRY				
Straty ciepła w trybie czuwania	P_{stby}	kW	0,045	0,048
Pobór mocy palnika zapłonowego	P_{ign}	kW	0,000	0,000
Poziom mocy akustycznej w pomieszczeniu	L_{WA}	dB	49	50
Emisje tlenków azotu	NOx	mg/kWh	44	44

KARTA PRODUKTU - EU 811/2013				
Marka			ARISTON	
Model(-e): (dane określające modele, do których odnoszą się informacje)			**MATIS CONDENS PLUS**	
			24	**30**
Deklarowany profil obciążeń CWU			**XL**	**XL**
Klasa sezonowej efektywności energetycznej ogrzewania pomieszczeń			A	A
Klasa efektywności energetycznej podgrzewania wody			A	A
Moc użytkowa	P_n	kW	21	27
Roczne zużycie energii	Q_{HE}	GJ	43	53
Roczne zużycie energii elektrycznej	AEC	kWh	45	39
Roczne zużycie paliwa	AFC	GJ	18	19
Sezonowa efektywność energetyczna ogrzewania pomieszczeń	η_s	%	93	94
Efektywność energetyczna podgrzewania wody	η_{WH}	%	85	83
Poziom mocy akustycznej w pomieszczeniu	L_{WA}	dB	49	50

Duomenys ErP - EU 813/2013

Modelis: **MATIS CONDENS PLUS**			**24**	**30**
Kondensacinis katilas		taip/ne	taip	taip
Daugiafunkcis šildytuvas		taip/ne	taip	taip
B1 tipo katilas		taip/ne	ne	ne
Kogeneracinis patalpų šildytuvas		taip/ne	ne	ne
Žemos temperatūros katilas		taip/ne	ne	ne
Kontaktiniai duomenys (Vardas ir pavardė/gamintojo ar jo įgaliotojo atstovo pavadinimas ir adresas)				
ŠILDYMO ErP				
Naudingoji galia	P_n	kW	21	27
Naudingoji galia, esant vardinei šilumos galiai ir aukštos temperatūros režimui	P_4	kW	21,3	27,4
30 % lygio naudingoji galia žemos temperatūros režimu (temperatūra grįžtamojoje linijoje 30 °C)	P_1	kW	6,4	8,2
Sezoninio patalpų šildymo energinis naudingumas	η_s	%	93	94
Eksploatacinis naudingumas, esant vardinei šilumos galiai ir aukštos temperatūros režimui (60–80 °C)	η_4	%	87,4	88,1
Eksploatacinis naudingumas, kai vardinė šilumos galia 30 % ir esant žemos temperatūros režimui (temperatūra grįžtamojoje linijoje 30 °C)	η_1	%	98,1	98,7
KARŠTO BUITINIO VANDENS ERP				
Deklaruojamas apkrovų profilis			XL	XL
Vandens pašildymo energinis naudingumas	η_{wh}	%	85	83
Elektros energijos sąnaudos per dieną	Q_{elec}	kWh	0,210	0,180
Kuro sąnaudos per dieną	Q_{fuel}	kWh	22,690	23,500
ELEKTROS ENERGIJOS SĄNAUDOS SAVO REIKMĖMS				
Esant visai apkrovai	elmax	kW	0,033	0,040
Esant dalinei apkrovai	elmin	kW	0,015	0,015
Budėjimo režimu režimu	P_{SB}	kW	0,004	0,003
KITI PARAMETRAI				
Šilumos nuostoliai budėjimo režimu	P_{stby}	kW	0,045	0,048
Uždegimo degiklio imamoji galia	P_{ign}	kW	0,000	0,000
Garso stiprio lygis patalpoje	L_{WA}	dB	49	50
Azoto oksidų NOx išmetimas	NOx	mg/kWh	44	44

PRODUKTO VARDINIŲ DUOMENŲ LENTELĖ - EU 811/2013				
Markė			ARISTON	
Modelis(-iai): (modelių, kuriems taikoma informacija, apibrėžimo duomenys)			**MATIS CONDENS PLUS**	
			24	**30**
Deklaruojamas karšto buitinio vandens apkrovų profilis			**XL**	**XL**
Sezoninio patalpų šildymo energinio naudingumo klasė			A	A
Vandens pašildymo energinio naudingumo klasė			A	A
Naudingoji galia	P_n	kW	21	27
Energijos sąnaudos per metus	Q_{HE}	GJ	43	53
Elektros energijos sąnaudos per metus	AEC	kWh	45	39
Kuro sąnaudos per metus	AFC	GJ	18	19
Sezoninio patalpų šildymo energinis naudingumas	η_s	%	93	94
Vandens pašildymo energinis naudingumas	η_{WH}	%	85	83
Garso stiprio lygis patalpoje	L_{WA}	dB	49	50

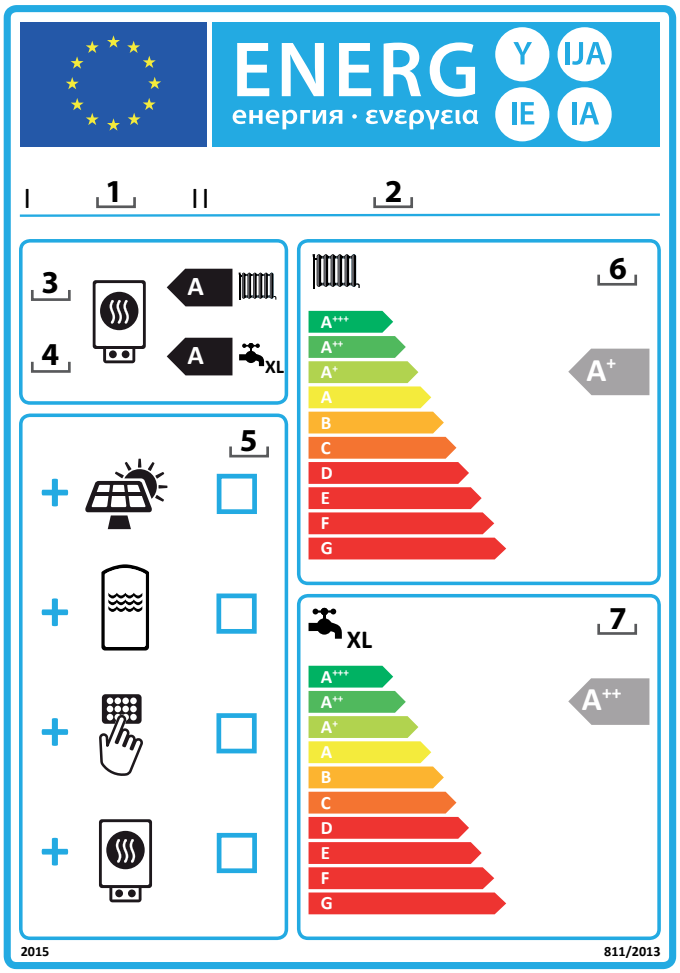

Instrukcje wypełniania etykieta dla zestawów zawierających ogrzewacz pomieszczeń (lub ogrzewacz wielofunkcyjny), regulator temperatury i urządzenie słoneczne.

1. nazwa lub znak towarowy dystrybutora lub dostawcy;
2. identyfikator modelu dystrybutora lub dostawcy;
3. klasa sezonowej efektywności energetycznej ogrzewania pomieszczeń dla ogrzewacza pomieszczeń, oznaczona;
4. klasy efektywności energetycznej ogrzewania pomieszczeń i podgrzewania wody dla ogrzewacza wielofunkcyjnego, oznaczona;
5. ✓ wskazanie, czy do zestawu zawierającego ogrzewacz wielofunkcyjny, regulator temperatury i urządzenie słoneczne można dodatkowo dołączyć kolektor słoneczny, zasobnik cieplej wody użytkowej, regulator temperatury lub dodatkowy ogrzewacz;
6. klasa sezonowej efektywności energetycznej ogrzewania pomieszczeń dla zestawu zawierającego ogrzewacz pomieszczeń, regulator temperatury i urządzenie słoneczne, określona zgodnie z rysunkiem 1 na kolejnych stronach.
   Wierzchołek strzałki zawierającej literę określającą klasę sezonowej efektywności energetycznej ogrzewania pomieszczeń dla zestawu zawierającego ogrzewacz pomieszczeń, regulator temperatury i urządzenie słoneczne jest umieszczony na tej samej wysokości co wierzchołek odpowiedniej klasy efektywności energetycznej.
7. klasa sezonowej efektywności energetycznej podgrzewania wody dla zestawu zawierającego ogrzewacz wielofunkcyjny, regulator temperatury i urządzenie słoneczne, określona zgodnie z rysunkiem 5 na kolejnych stronach.
   Wierzchołek strzałki zawierającej literę określającą klasę sezonowej efektywności energetycznej podgrzewania wody dla zestawu zawierającego ogrzewacz wielofunkcyjny, regulator temperatury i urządzenie słoneczne jest umieszczony na tej samej wysokości co wierzchołek odpowiedniej klasy efektywności energetycznej.

Komplektų su patalpų šildytuvu (ar daugiafunkciu šildytuvu), temperatūros reguliatoriumi ir saulės įranga etiketės pildymo instrukcija.

1. platintojo ar tiekėjo pavadinimas ar prekinis ženklas;
2. platintojo ar tiekėjo modelio identifikatorius;
3. patalpų šildytuvo sezoninio patalpų šildymo energinio naudingumo klasė, nurodyta;
4. daugiafunkcio šildytuvo patalpų šildymo ir vandens pašildymo energinio naudingumo klasė, nurodyta;
5. ✓ nuoroda, ar prie komplekto su daugiafunkciu šildytuvu, temperatūros reguliatoriumi ir saulės įranga galima papildomai jungti saulės kolektorių, karšto buitinio vandens talpyklą, temperatūros reguliatorių ar papildomą šildytuvą;
6. tkomplekto su patalpų šildytuvu, temperatūros reguliatoriumi ir saulės įranga sezoninio patalpų šildymo energinio naudingumo klasė nurodoma remiantis 1 piešiniu kituose puslapiuose.
   Rodyklės viršūnė su raide, rodančia komplekto su patalpų šildytuvu, temperatūros reguliatoriumi ir saulės įranga sezoninio patalpų šildymo energinio naudingumo klasę, pateikiama tame pačiame aukštyje kaip ir atitinkamos energinio naudingumo klasės viršūnė.
7. komplekto su daugiafunkciu šildytuvu, temperatūros reguliatoriumi ir saulės įranga sezoninio vandens pašildymo energinio naudingumo klasė nurodoma remiantis 5 piešiniu kituose puslapiuose.
   Rodyklės viršūnė su raide, rodančia komplekto su daugiafunkciu šildytuvu, temperatūros reguliatoriumi ir saulės įranga sezoninio vandens pašildymo energinio naudingumo klasę, pateikiama tame pačiame aukštyje kaip ir atitinkamos energinio naudingumo klasės viršūnė.

ZESTAWY ZAWIERAJĄCE OGRZEWACZ WIELOFUNKCYJNY, REGULATOR TEMPERATURY I URZĄDZENIE SŁONECZNE

Karta zestawów zawierających ogrzewacz wielofunkcyjny, regulator temperatury i urządzenie słoneczne musi zawierać elementy określone w lit. a) i b):

a) elementy określone na, odpowiednio, rysunku 1, na potrzeby oceny sezonowej efektywności energetycznej ogrzewania pomieszczeń dla zestawu zawierającego ogrzewacz wielofunkcyjny, regulator temperatury i urządzenie słoneczne, w tym poniższe informacje:
   - I: wartość sezonowej efektywności energetycznej ogrzewania pomieszczeń dla podstawowego ogrzewacza wielofunkcyjnego, wyrażona w %,
   - II: współczynnik ważący moc cieplną ogrzewaczy podstawowych oraz ogrzewaczy dodatkowych w zestawie (patrz ROZPORZĄDZENIE DELEGOWANE KOMISJI (UE) NR 811/2013 - załącznik IV - 6.a);
   - III: wartość wyrażenia matematycznego: 294/(11 · Prated), gdzie Prated dotyczy podstawowego ogrzewacza wielofunkcyjnego;
   - IV: wartość wyrażenia matematycznego 115/(11 · Prated), gdzie Prated dotyczy podstawowego ogrzewacza wielofunkcyjnego;

ponadto w przypadku podstawowych wielofunkcyjnych ogrzewaczy z pompą ciepła:
   - V: wartość różnicy między sezonowymi efektywnościami energetycznymi ogrzewania pomieszczeń w warunkach klimatu umiarkowanego i chłodnego, wyrażona w %,
   - VI: wartość różnicy między sezonowymi efektywnościami energetycznymi ogrzewania pomieszczeń w warunkach klimatu ciepłego i umiarkowanego, wyrażona w %;

b) elementy określone na rysunku 5 na potrzeby oceny efektywności energetycznej podgrzewania wody dla zestawu zawierającego ogrzewacz wielofunkcyjny, regulator temperatury i urządzenie słoneczne, przy czym zawarte muszą być poniższe informacje:
   - I: wartość efektywności energetycznej podgrzewania wody dla ogrzewacza wielofunkcyjnego, wyrażona w %,
   - II: wartość wyrażenia matematycznego $(220 \cdot Q_{ref})/Q_{nonsol}$, gdzie Q_{ref} uzyskuje się z załącznik VII - tabeli 15 - ROZPORZĄDZENIE DELEGOWANE KOMISJI (UE) NR 811/2013, a Q_{nonsol} z karty produktu urządzenia słonecznego dla deklarowanego profilu obciążeń M, L, XL lub XXL podgrzewacza wielofunkcyjnego;
   - III: wartość wyrażenia matematycznego $(Q_{aux} \cdot 2{,}5)/(220 \cdot Q_{ref})$, wyrażoną w %, gdzie Q_{aux} uzyskuje się z karty produktu urządzenia słonecznego, a Q_{ref} z załącznik VII - tabeli 15 - ROZPORZĄDZENIE DELEGOWANE KOMISJI (UE) NR 811/2013 w załączniku VII dla deklarowanego profilu obciążeń M, L, XL lub XXL.

KOMPLEKTAI SU DAUGIAFUNKCIU ŠILDYTUVU, TEMPERATŪROS REGULIATORIUMI IR SAULĖS ĮRANGA

Komplektų su daugiafunkciu šildytuvu, temperatūros reguliatoriumi ir saulės įranga vardinių duomenų lentelėje būtina nurodyti a) ir b) nurodytus elementus:

a) elementus, nurodytus, atitinkamai, 1 piešinyje, komplekto su daugiafunkciu šildytuvu, temperatūros reguliatoriumi ir saulės įranga sezoninio patalpų šildymo energiniam naudingumui įvertinti, įskaitant ir toliau nurodytą informaciją:
   - I: pagrindinio daugiafunkcio šildytuvo sezoninio patalpų šildymo energinio naudingumo vertę %,;
   - II: komplekto pagrindinių ir papildomų šildytuvų šilumos galios svertinį koeficientą (žr. KOMISIJOS (ES) DELEGUOTĄJĮ REGLAMENTĄ NR. 811/2013 – IV priedas – 6.a);;
   - III: matematinio reiškinio 294/(11 • Prated), kai Prated susijęs su pagrindiniu daugiafunkciu šildytuvu, vertę;;
   - IV: matematinio reiškinio 115/(11 • Prated), kai Prated susijęs su pagrindiniu daugiafunkciu šildytuvu, vertę;

be to, pagrindinių daugiafunkcių šildytuvų su šilumos siurbliu atveju:;
   - V: sezoninio patalpų šildymo vidutinio ir šalto klimato sąlygomis energinio naudingumo skirtumo vertę %;
   - VI: sezoninio patalpų šildymo šilto ir vidutinio klimato sąlygomis energinio naudingumo skirtumo vertę %;

b) 5 piešinyje nurodytus elementus komplekto su daugiafunkciu šildytuvu, temperatūros reguliatoriumi ir saulės įranga vandens pašildymo energiniam naudingumui įvertinti, pateikiant ir toliau nurodytą informaciją:
   - I: daugiafunkcio šildytuvo vandens pašildymo energinio naudingumo vertę %;
   - II: matematinio reiškinio $(220 \cdot Q_{ref})/Q_{nonsol}$, vertę, kai Q_{ref} imamas iš KOMISIJOS (ES) DELEGUOTOJO REGLAMENTO NR. 811/2013 VII priedo 15 lentelės, o Q_{nonsol} iš saulės įrangos vardinių duomenų lentelės pagal daugiafunkcio šildytuvo deklaruojamus apkrovos profilius M, L, XL arba XXL;
   - III: matematinio reiškinio $(Q_{aux} \cdot 2{,}5)/(220 \cdot Q_{ref})$, vertę %, kai Q_{aux} imamas iš saulės įrangos vardinių duomenų lentelės, o Q_{ref} iš KOMISIJOS (ES) DELEGUOTOJO REGLAMENTO NR. 811/2013 VII priedo 15 lentelės pagal deklaruojamus apkrovos profilius M, L, XL arba XXL.

Rysunek 1 **1 piešinys**

Sezonowa efektywność energetyczna ogrzewania pomieszczeń dla kotła
Katilo sezoninio patalpų šildymo energinis naudingumas

❶ 'I' %

Regulator temperatury
z karty produktu regulatora temperatury
Temperatūros reguliatorius
iš temperatūros reguliatoriaus vardinių duomenų lentelės

Klasa - Klasė
I = 1%, II = 2%, III = 1,5%, IV = 2%,
V = 3%, VI = 4 %, VII = 3,5%, VIII = 5%

❷ + ☐ %

Dotatkowy kocioł
z karty produktu kotła
Papildomas katilas
iš katilo vardinių duomenų lentelės

Sezonowa efektywność energetyczna ogrzewania pomieszczeń (w %)
Sezoninio patalpų šildymo energinis naudingumas (%)

(☐ - 'I') x 0,1 = ❸ ± ☐ %

Uzdział energii słonecznej - *z karty produktu urządzenia słonecznego*

Vielkość kolektora (w m²)
Kolektoriaus dydis (v m²)

Pojemność zasobnika (w m³)
Talpyklos tūris (v m³)

Efektywność kolektora(w %)
Kolektoriaus naudingumas (v %)

Klasa zasobnika
Talpyklos klasė
A* = 0,95, A = 0,91,
B = 0,86, C = 0,83, D-G = 0,81

('III' x ☐ + 'IV' x ☐) x 0,9 x (☐ /100) x ☐ = ❹ + ☐ %

Dotatkowa pompa ciepła
z karty produktu pompy ciepła
Papildomas šilumos siurblys
iš šilumos siurblio vardinių duomenų lentelės

Sezonowa efektywność energetyczna ogrzewania pomieszczeń (w %)
Sezoninio patalpų šildymo energinis naudingumasí (v %)

(☐ - 'I') x 'II' = ❺ + ☐ %

Udział energii słonecznej ORAZ dodatkowa pompa ciepła
Saulės energijos dalis IR papildomas šilumos siurblys
Wibrać niższą wartość
Rinktis mažesnę vertę

0,5 x ❹ ☐ LUB/ARBA 0,5 x ❺ ☐ = ❻ – ☐ %

Sezonowa efektywność energetyczna ogrzewania pomieszczeń dla zestawu
Komplekto patalpų šildymo energinis naudingumas

❼ ☐ %

Klasa sezonowej efektywności energetycznej ogrzewania pomieszczeń dla zestawu
Komplekto sezoninio patalpų šildymo energinio naudingumo klasė

G	F	E	D	C	B	A	A+	A++	A+++
< 30%	≥ 30 %	≥ 34 %	≥ 36 %	≥ 75 %	≥ 82 %	≥ 90 %	≥ 98 %	≥ 125 %	≥ 150%

Kocioł i dodatkowa popma ciepła instalowane z niskotemperaturowymi emiterami ciepła przy 35 °C?
z karty produktu pompy ciepła
Katilas ir papildomas šilumos siurblys įrengiami su žemos temperatūros šilumos generatoriais, kai 35 °C,
iš šilumos siurblio vardinių duomenų lentelės

❼ ☐ + (50 x 'II') = ☐ %

Efektywność energetyczna zestawu produktów podana w niniejszej karcie produktu może nie odpowiadać rzeczywistej efektywności energetycznej urządzenia zainstalowanego w budynku, ponieważ na taką wydajność mają wpływ dodatkowe cznynniki, np straty ciepła w systemie rozprowadzającym oraz zwymiarowanie produktów w odniesieniu do wielkości budynku i jego charakterystyki.

Šioje vardinių duomenų lentelėje nurodytas produktų komplekto energinis naudingumas gali neatitikti statinyje įrengto įrenginio faktinio energinio naudingumo, nes naudingumą lemia papildomi veiksniai, pvz., šilumos nuostoliai paskirstymo sistemoje ir produktų matmenys, palyginti su statinio dydžiu ir jo charakteristika.

Rysunek 5 **5 piešinys**

Efektywność energetyczna podgrzewania vody dla ogrzewacza wielofunkcyjnego
Daugiafunkcio šildytuvo vandens pašildymo energinis naudingumas

❶ 'I' %

Deklarowany profil obciążeń:
Deklaruojamas apkrovų profilis::

Uzdział energii słonecznej - *z karty produktu urządzenia słonecznego*
Saulės energijos dalis – *iš saulės įrangos vardinių duomenų lentelės*

Energia elektryczna na potrzeby własne
Elektros energija savo reikmėms

(1,1 x 'I' - 10%) x 'II' - 'III' - 'I' = + ❷ %

Efektywność energetyczna podgrzewania vody dla zestawu w warunkach klimatu umiarkowanego
Komplekto vandens pašildymo energinis naudingumas vidutinio klimato sąlygomis

❸ %

Klasa efektywności energetycznej podgrzewania vody dla zestawu w warunkach klimatu umiarkowanego
Komplekto vandens pašildymo energinio naudingumo vidutinio klimato sąlygomis klasė

	G	F	E	D	C	B	A	A+	A++	A+++
M	< 27 %	≥ 27 %	≥ 30 %	≥ 33 %	≥ 36 %	≥ 39 %	≥ 65 %	≥ 100 %	≥ 130 %	≥ 163 %
L	< 27 %	≥ 27 %	≥ 30 %	≥ 34 %	≥ 37 %	≥ 50 %	≥ 75 %	≥ 115 %	≥ 150 %	≥ 188 %
XL	< 27 %	≥ 27 %	≥ 30 %	≥ 35 %	≥ 38 %	≥ 55 %	≥ 80 %	≥ 125 %	≥ 160 %	≥ 200 %
XXL	< 28 %	≥ 28 %	≥ 32 %	≥ 36 %	≥ 40 %	≥ 60 %	≥ 85 %	≥ 131 %	≥ 170 %	≥ 213 %

Efektywność energetyczna podgrzewania vody w warunkach klimatu chłodnego i umiarkowanego
Vandens pašildymo energinis naudingumas šalto ir vidutinio klimato sąlygomis

chłodny: Šaltas:: ❸ - 0,2 x ❷ = %

ciepły: Šiltas: ❸ + 0,4 x ❷ = %

Efektywność energetyczna zestawu produktów podana w niniejszej karcie produktu może nie odpowiadać rzeczywistej efektywności energetycznej urządzenia zainstalowanego w budynku, ponieważ na taką wydajność mają wpływ dodatkowe cznynniki, np straty ciepła w systemie rozprowadzającym oraz zwymiarowanie produktów w odniesieniu do wielkości budynku i jego charakterystyki.

Šioje vardinių duomenų lentelėje nurodytas produktų komplekto energinis naudingumas gali neatitikti statinyje įrengto įrenginio faktinio energinio naudingumo, nes naudingumą lemia papildomi veiksniai, pvz., šilumos nuostoliai paskirstymo sistemoje ir produktų matmenys, palyginti su statinio dydžiu ir jo charakteristika.

ITALIAN DESIGN

Ariston Thermo Polska Sp. z o.o.

31-408 Kraków, ul. Pocieszka 3
Tel. 012/4205279 do 85
Fax 012/4205281

ariston.com/pl

Ariston Thermo SpA
Viale A. Merloni, 45 - 60044 Fabriano (AN)

ariston.com

420011081400