420020165202

ARISTON

QUICK START INSTALLATION

1

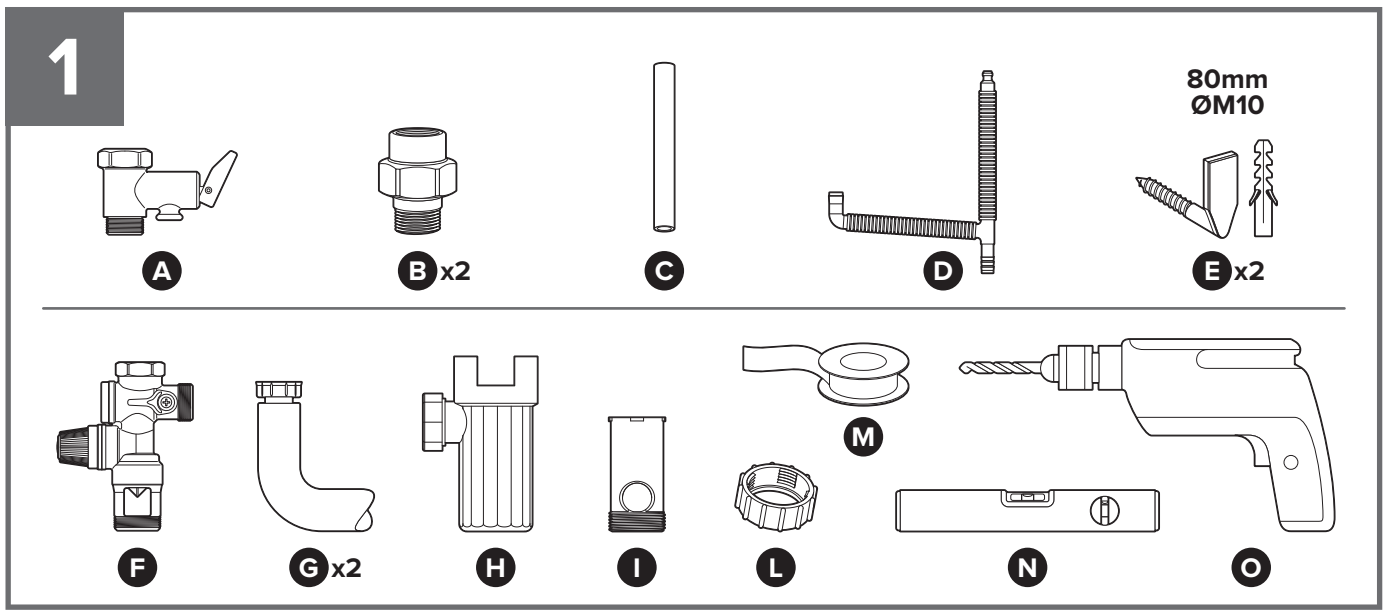

2

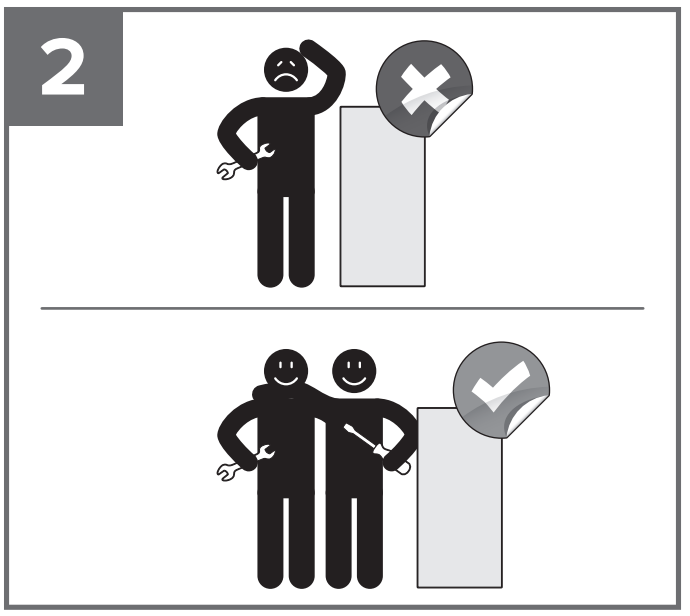

3

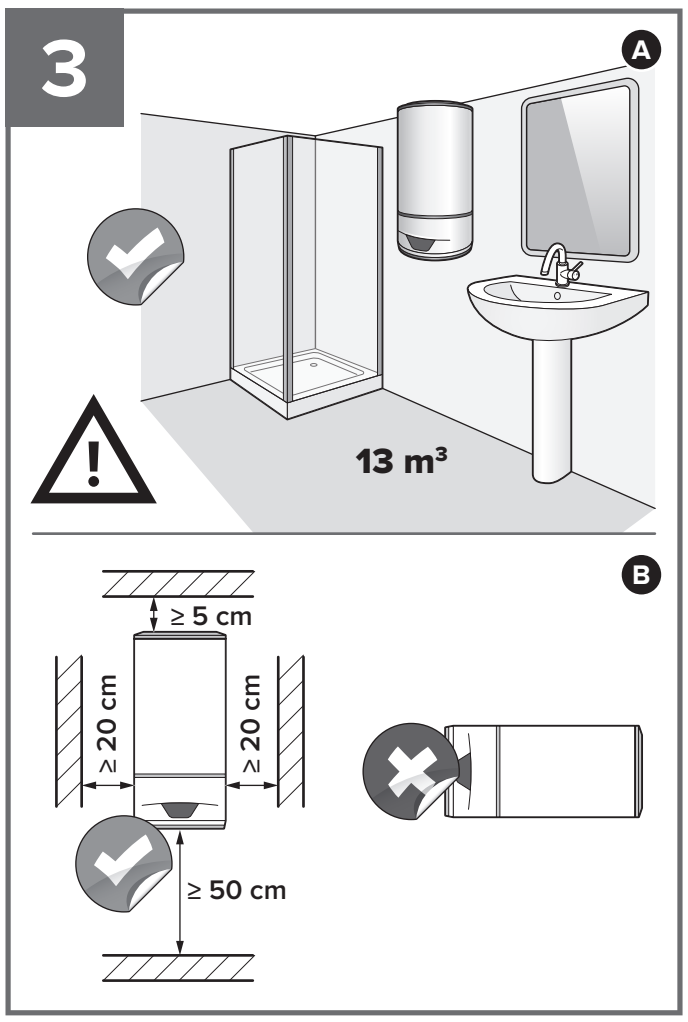

4

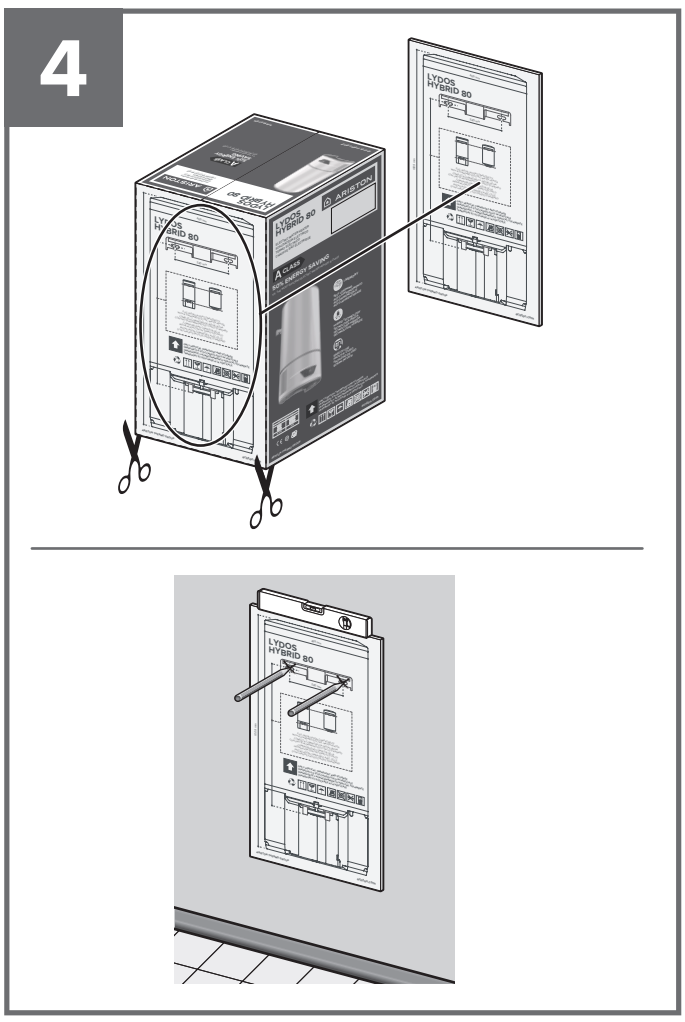

5

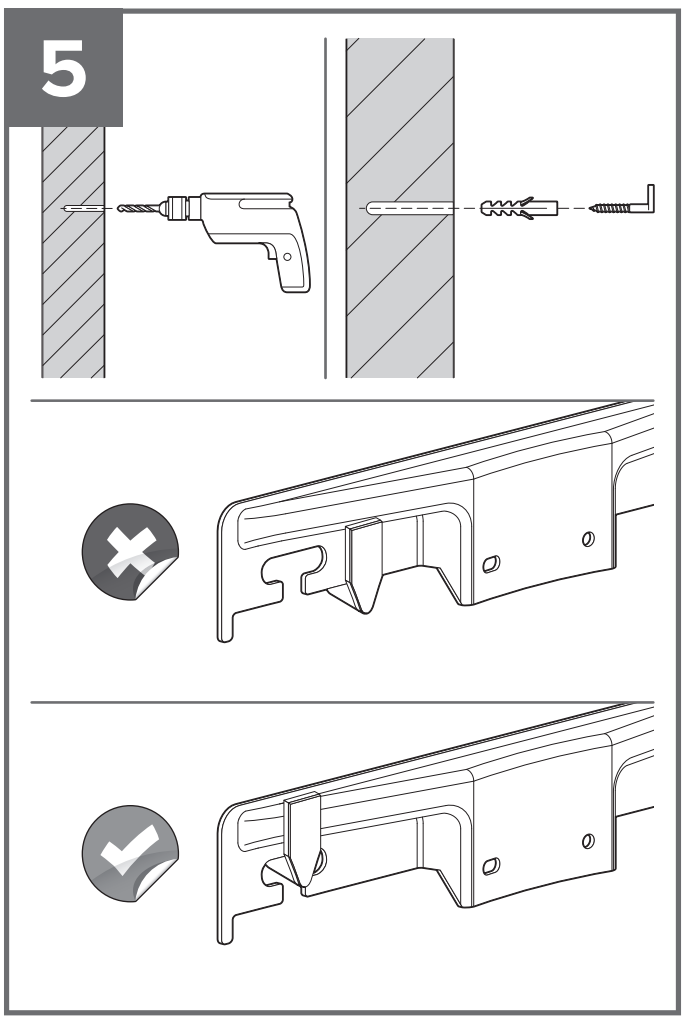

6

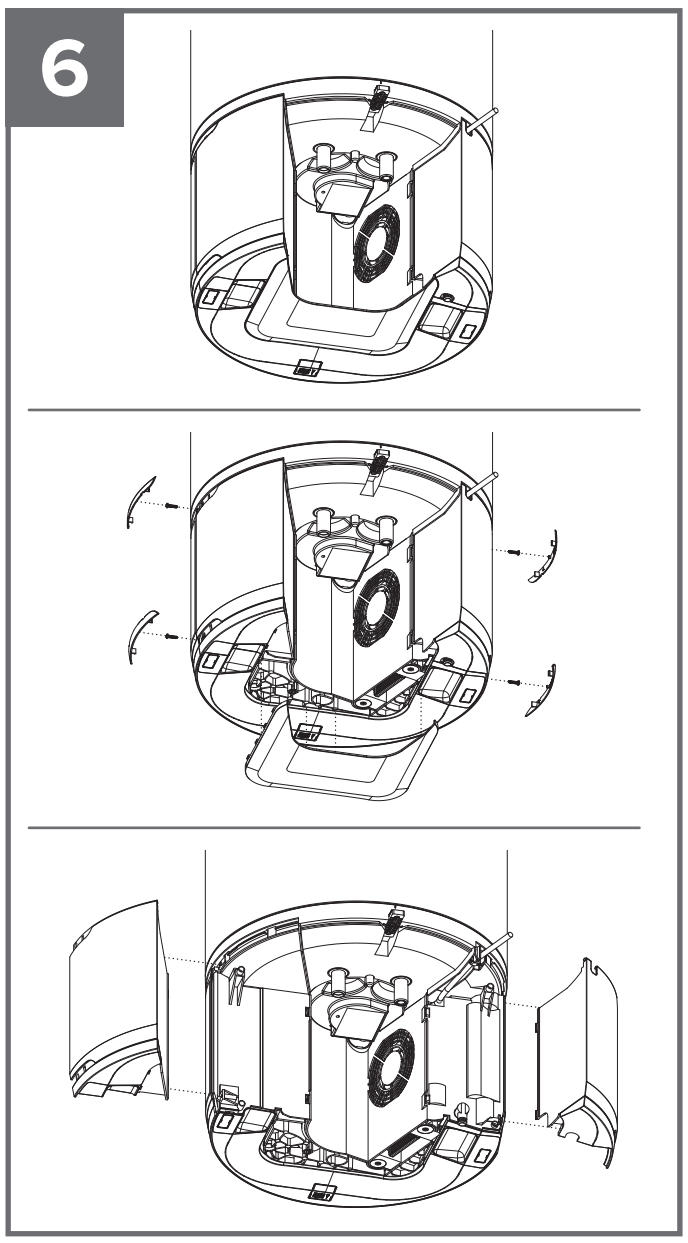

7

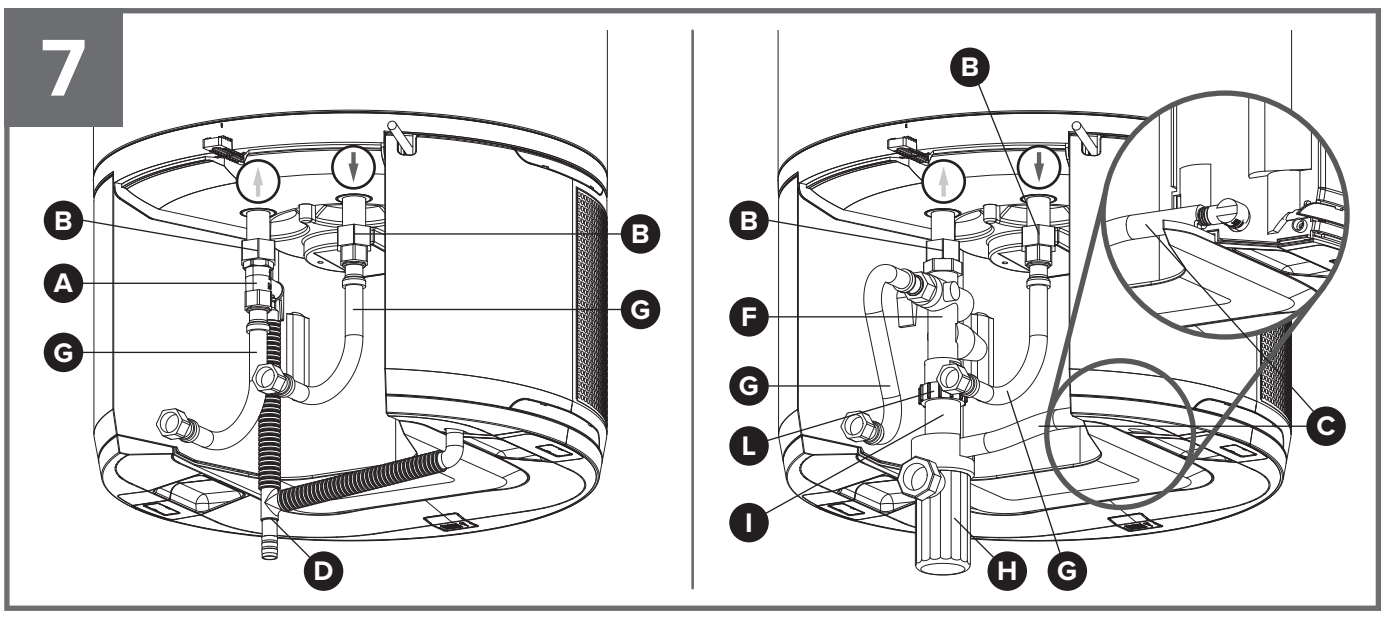

8

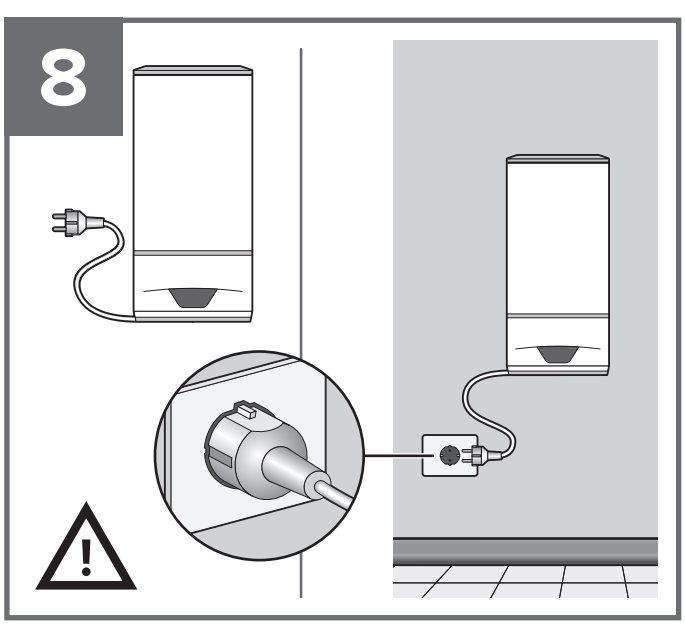

9

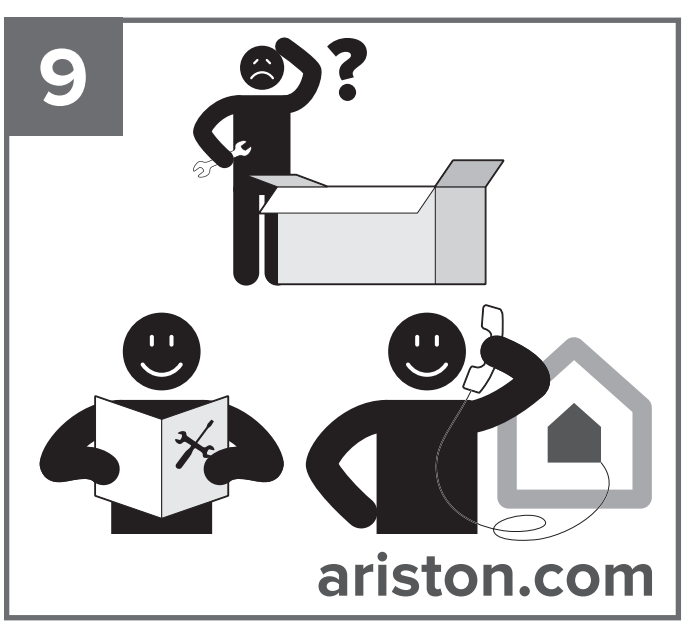

IT QUICK START GUIDE LYDOS HYBRID

Il quick start è un documento introduttivo e non sostitutivo del manuale. Consultare attentamente il manuale prima di procedere con l'installazione e l'utilizzo del prodotto.

1 / ACCESSORI

In dotazione: Ⓐ 1 dispositivo contro le sovrapressioni (8 bar) - Ⓑ Nr. 2 giunti dielettrici da 1/2" - Ⓒ Tubetto scarico condensa - Ⓓ Connettore acqua condensa ad y - Ⓔ Nr. 2 fischer, Nr. 2 ganci.
Non in dotazione: Ⓕ Nr. 1 gruppo sicurezza (obbligatorio nei paesi UE che lo richiedono) - Ⓖ Nr. 2 Tubi di raccordo - Ⓗ Sifone - Ⓘ Distanziale - Ⓛ Giunto - Ⓜ Teflon - Ⓞ Trapano - Ⓝ Livella a bolla.

2 / APPROCCIO ALL'INSTALLAZIONE

Modello 80l: due persone - Modello 100l: due persone

3 / POSIZIONAMENTO DEL PRODOTTO ⚠

Per funzionare in maniera corretta, il locale di installazione in cui è posizionato il prodotto deve avere un volume minimo di 13 m³. La temperatura dell'aria del locale in cui l'apparecchio è installato deve essere compresa tra 10 e 40°C; se fuori range, il prodotto funzionerà soltanto in resistenza.
Rispettare le distanze minime installative per assicurare il corretto funzionamento e garantire spazio per l'eventuale manutenzione.

4 / UTILIZZO DELLA DIMA DI MONTAGGIO

Nell'imballo esterno viene raffigurato, in dimensioni reali, il profilo del prodotto con l'esatta posizione di asole e staffe.

5 / FISSAGGIO A PARETE DEL PRODOTTO

Una volta messa in bolla la dima e segnati i punti di foro evidenziati, forare con un trapano Ⓞ.
Inserire nei fori in sequenza: fischer e ganci Ⓔ.
Posizionare le staffe sul gancio assicurandosi che siano agganciate in maniera corretta.

6 / SMONTAGGIO COVER LATERALI

1 - Rimuovere i coprivite di plastica
2 - Rimuovere le viti e la bottom cover
3 - Sganciare le alette laterali

7 / COLLEGAMENTO IDRAULICO ⚠

L'entrata e l'uscita dell'acqua sono contraddistinte da:
- anello azzurro per l'entrata dell'acqua fredda- anello rosso per l'uscita dell'acqua calda. Applicare il nastro Teflon Ⓜ ai tubi di acqua fredda e calda dell'apparecchio.

Installazione paesi extra UE (figura di sinistra)
- Fissare i giunti dielettrici Ⓑ
- Installare il dispositivo contro le sovrapressioni Ⓐ
- Connettere i flessibili Ⓖ
- Avvitare il connettore acqua condensa Ⓓ

Installazione paesi UE (figura di destra)
- Fissare i giunti dielettrici Ⓑ
- Avvitare il gruppo di sicurezza Ⓕ al tubo dell'acqua fredda
- Connettere i flessibili Ⓖ
- Installare il giunto Ⓛ ed il distanziale Ⓘ
- Ruotare il gomito di scarico per collegare il tubo scarico condensa Ⓒ al distanziale Ⓘ
- Collegare il sifone Ⓗ al distanziale Ⓘ

Collegare il tubo di distribuzione idrica dell'impianto domestico al tubo dell'acqua calda. Provvedere al riempimento del prodotto fino alla fuoriuscita dell'acqua dal rubinetto.

8 / COLLEGAMENTO ELETTRICO ⚠

Il prodotto è dotato di cavo e spina, collegarlo semplicemente ad una fonte di alimentazione.

9 / RISOLUZIONE DEI PROBLEMI

Per ogni chiarimento sul prodotto o sull'installazione, consultare il manuale integrale oppure rivolgersi all'assistenza Ariston.

⚠ **ATTENZIONE! Seguire scrupolosamente le avvertenze generali, le norme sull'installazione vigenti e quelle specificate nel manuale.**

EN QUICK START GUIDE LYDOS HYBRID

Quick Start is merely an introductory document and does not replace the manual. Carefully read the manual prior to installing and using the product.

1 / ACCESSORIES

Supplied: Ⓐ 1 overpressure device (8 bar) - Ⓑ 2 dielectric unions size 1/2" - Ⓒ Condensate drainage pipe - Ⓓ Y-shaped condensate water connector - Ⓔ 2 wall plugs, 2 hooks.
Not supplied: Ⓕ 1 safety unit (mandatory in EU countries requiring it) - Ⓖ 2 connection pipes - Ⓗ Siphon - Ⓘ Spacer - Ⓛ Union - Ⓜ Teflon tape - Ⓞ Drill - Ⓝ Spirit level.

2 / INSTALLATION APPROACH

80 l model: two people - 100 l model: two people

3 / PRODUCT POSITIONING ⚠

To ensure correct operation, the room in which the product must be installed must have a volume of at least 13 m³.
The temperature of the air in the room in which the appliance is installed must be between 10°C and 40°C; if out of range, the product will only operate in heating element mode.
Observe the minimum installation distances to ensure correct operation and guarantee sufficient room for any maintenance operations.

4 / USING THE INSTALLATION JIG

The external packaging contains a full-size drawing of the product showing the exact position of the slots and brackets.

5 / FIXING THE APPLIANCE TO THE WALL

After levelling the jig and marking the holes on the wall, drill the latter using the drill Ⓞ. Insert the wall plugs into the holes, followed by the hooks Ⓔ. Place the brackets on the hook and make sure that they are properly secured.

6 / DISMANTLING THE SIDE COVERS

1 - Remove the plastic screw caps
2 - Remove the screws and the bottom cover
3 - Detach the side fins

7 / HYDRAULIC CONNECTION ⚠

The water inlet and outlet are marked as follows:
- blue ring for the cold water inlet; red ring for the hot water outlet
Apply Teflon tape Ⓜ to the appliance's cold and hot water pipes.

Installation in non-EU countries (picture on the left)
- Secure the dielectric unions Ⓑ
- Install the overpressure device Ⓐ
- Connect the hoses Ⓖ
- Screw on the condensate water connector Ⓓ

Installation in EU countries (picture on the right)
- Secure the dielectric unions Ⓑ
- Screw the safety unit Ⓕ onto the cold water pipe
- Connect the hoses Ⓖ
- Install the union Ⓛ and the spacer Ⓘ
- Turn the drainage elbow to connect the condensate drainage pipe Ⓒ to the spacer Ⓘ
- Connect the siphon Ⓗ to the spacer Ⓘ

Connect the water distribution pipe of the domestic circuit to the hot water pipe. Fill the product until water comes out of the tap.

8 / ELECTRICAL CONNECTIONS ⚠

The product is equipped with a cable and plug, simply connect it to a power supply source.

9 / SOLVING PROBLEMS

For any clarifications concerning the product or its installation, consult the complete manual or contact the Ariston technical assistance service.

⚠ **CAUTION! Rigorously observe the general warnings, the applicable installation rules and the instructions specified in the manual.**

FR GUIDE DE DÉMARRAGE RAPIDE LYDOS HYBRID

Ce guide de démarrage rapide (quick start) est un aide-mémoire et n'a pas vocation à remplacer le manuel d'instructions. Veuillez lire attentivement le manuel d'instructions avant de procéder à l'installation et à l'utilisation du produit.

1 / ACCESSOIRES

Fourni: Ⓐ 1 dispositif contre les surpressions (8 bar) - Ⓑ 2 joints diélectriques de 1/2" - Ⓒ Tube évacuation condensats - Ⓓ Raccord en Y des condensats - Ⓔ 2 chevilles Fischer, 2 crochets.
Non fournis: Ⓕ 1 groupe de sécurité (obligatoire dans les pays de l'UE qui le demandent) - Ⓖ 2 tuyaux de raccordement - Ⓗ Siphon - Ⓘ Entretoise - Ⓛ Joint - Ⓜ Téflon - Ⓞ Perceuse - Ⓝ Niveau à bulle.

2 / CONSIGNES D'INSTALLATION

Modèle 80l : deux personnes - Modèle 100l : deux personnes

3 / POSITIONNEMENT DU PRODUIT ⚠

Pour fonctionner correctement, la pièce d'installation où le produit est placé doit avoir un volume minimal de 13 m³.
La température de l'air dans la pièce où l'appareil est installé doit être comprise entre 10 et 40°C. Si elle est hors de ces limites, le produit ne fonctionnera qu'en résistance.
Respecter les distances minimales d'installation pour garantir le bon fonctionnement et assurer l'espace pour l'entretien.

4 / UTILISATION DU GABARIT DE MONTAGE

Le profil de l'appareil est représenté, à sa taille réelle, sur l'extérieur de l'emballage avec l'emplacement exact des fentes et des supports.

5 / FIXATION MURALE DE L'APPAREIL

Mettre le gabarit à niveau puis marquer les points de perçage indiqués. Percer le mur à l'aide d'une perceuse Ⓞ.
Insérer dans les trous, dans l'ordre: la cheville Fischer et les crochets Ⓔ. Monter les supports sur le crochet en veillant à les accrocher correctement.

6 / DÉMONTAGE DES COUVERCLES LATÉRAUX

1 - Enlever les caches-vis en plastique
2 - Enlever les vis et le couvercle inférieur
3 - Décrocher les ailettes latérales

7 / RACCORDEMENT HYDRAULIQUE ⚠

L'arrivée et la sortie d'eau se distinguent par la présence :
- anneau bleu pour l'arrivée d'eau froide - anneau rouge pour la sortie d'eau chaude. Appliquer le ruban en téflon Ⓜ aux tuyaux d'eau froide et chaude de l'appareil.

Installation dans les pays non-UE (figure de gauche)
- Fixer les joints diélectriques Ⓑ
- Installer le dispositif contre les surpressions Ⓐ
- Raccorder les tuyaux Ⓖ
- Visser le raccord des condensats Ⓓ

Installation dans les pays UE (figure de droite)
- Fixer les joints diélectriques Ⓑ
- Visser le groupe de sécurité Ⓕ au tuyau d'eau froide
- Raccorder les tuyaux Ⓖ
- Installer le joint Ⓛ mixte et l'entretoise Ⓘ
- Tourner le coude d'évacuation pour raccorder le tuyau des condensats Ⓒ au entretoise Ⓘ
- Raccorder le siphon Ⓗ au entretoise Ⓘ

Raccorder le tuyau d'alimentation en eau de l'installation au tuyau d'eau chaude.
Remplir l'appareil jusqu'à ce que l'eau s'écoule du robinet.

8 / RACCORDEMENT ÉLECTRIQUE ⚠

Le produit est déjà muni de son cordon et de sa fiche, il suffit de le raccorder à une source d'alimentation.

9 / DÉPANNAGE

Pour plus d'informations sur le produit ou sur l'installation, reportez-vous au manuel détaillé ou faites appel au SAV Ariston.

⚠ **ATTENTION ! Suivez attentivement les consignes générales de même que les normes d'installation en vigueur et celles figurant dans le manuel d'instructions.**

ES QUICK START GUIDE LYDOS HYBRID

El quick start es un documento introductorio y no sustitutivo del manual. Consultar atentamente el manual antes de proceder a la instalación y utilización del producto.

1 / ACCESORIOS

En el suministro: Ⓐ 1 dispositivo contra sobrepresiones (8 bar) - Ⓑ 2 juntas dieléctricas de 1/2" - Ⓒ Manguito de evacuación del agua de condensación - Ⓓ Conector de agua condensada en y - Ⓔ 2 Fischer, 2 ganchos.
No incluido en el suministro: Ⓕ 1 kit de seguridad (obligatorio en los países UE que lo exigen) - Ⓖ 2 tubos de unión - Ⓗ Sifón - Ⓘ Separador - Ⓛ Junta - Ⓜ Teflón - Ⓞ Taladro - Ⓝ Nivel de burbuja.

2 / ORIENTACIÓN A LA INSTALACIÓN

Modelo 80 l: dos personas - Modelo 100 l: dos personas

3 / POSICIONAMIENTO DEL PRODUCTO ⚠

Para un funcionamiento correcto, el local en el que va a instalarse el producto debe tener un volumen mínimo de 13 m³.
La temperatura del aire del local en el que el aparato está instalado debe estar entre 10 y 40 °C; de lo contrario, el producto funcionará únicamente en resistencia.
Respete las distancias mínimas de instalación para asegurar el correcto funcionamiento y garantizar el espacio suficiente para las operaciones de mantenimiento.

4 / USO DE LA PLANTILLA DE MONTAJE

En el embalaje externo se representa, en dimensiones reales, el perfil del producto con la posición exacta de las tuercas y las bridas.

5 / FIJACIÓN DEL PRODUCTO EN LA PARED

Una vez que se ha nivelado la plantilla y se han marcado los puntos de perforación señalados, practique los agujeros con un taladro Ⓞ. Introduzca en los agujeros en el siguiente orden: los Fischer y los ganchos Ⓔ.
Ponga las bridas en el gancho asegurándose de que queden bien enganchadas.

6 / DESMONTAJE DE LAS CUBIERTAS LATERALES

1 - Quite los tapones de plástico de los tornillos.
2 - Quite los tornillos y la cubierta inferior.
3 - Desenganche las aletas laterales.

7 / CONEXIÓN HIDRÁULICA ⚠

La entrada y la salida del agua se reconocen por:
- un anillo celeste en la entrada del agua fría - un anillo rojo en la salida del agua caliente.
Aplique la cinta de teflón Ⓜ en los tubos de agua fría y caliente del aparato.

Instalación en países fuera de la UE (figura a la izquierda)
- Fije las juntas dieléctricas Ⓑ.
- Instale el dispositivo contra las sobrepresiones Ⓐ.
- Conecte las mangueras Ⓖ.
- Atornille el conector del agua de condensación Ⓓ.

Instalación en países fuera de la UE (figura a la derecha)
- Fije las juntas dieléctricas Ⓑ.
- Atornille el kit de seguridad Ⓕ en el tubo del agua fría.
- Conecte las mangueras Ⓖ.
- Instale la junta Ⓛ y el separador Ⓘ.
- Gire el codo de descarga para conectar el tubo de desagüe del agua condensada Ⓒ en el separador Ⓘ.
- Conecte el sifón Ⓗ en el separador Ⓘ.

Conecte el tubo de distribución del agua de la instalación doméstica al tubo del agua caliente.
Llene el producto hasta que el agua salta por el grifo.

8 / CONEXIÓN ELÉCTRICA ⚠

El producto cuenta con cable y enchufe; conéctelo siempre a una fuente de alimentación.

9 / SOLUCIÓN DE LOS PROBLEMAS

Para cualquier aclaración sobre el producto o sobre la instalación, consulte el manual completo o póngase en contacto con el servicio de asistencia de Ariston.

⚠ **¡ATENCIÓN! Siga cuidadosamente las advertencias generales.**

PT GUIA RÁPIDO DE INTRODUÇÃO LYDOS HYBRID

O quick start è um documento de introdução e não é um substituto do manual. Consultar atentamente o manual antes de proceder com a instalação e a utilização do produto.

1 / ACESSÓRIOS

Fornecidos: Ⓐ 1 dispositivo contra sobrepressões (8 bar) - Ⓑ 2 juntas dieléticas de 1/2" - Ⓒ Tubo de descarga da condensação - Ⓓ Conector da água de condensação em y - Ⓔ 2 fischers, 2 ganchos.
Não fornecidos: Ⓕ 1 grupo de segurança (obrigatório nos países UE que o exijam) - Ⓖ 2 tubos de ligação - Ⓗ Sifão - Ⓘ Separador - Ⓛ Junta - Ⓜ Teflon - Ⓞ Berbequim - Ⓝ Nível de bolha de ar.

2 / ABORDAGEM À INSTALAÇÃO

Modelo 80l: duas pessoas - Modelo 100l: duas pessoas

3 / POSICIONAMENTO DO PRODUTO ⚠

Para funcionar corretamente, o local de instalação no qual é posicionado o produto deve ter um volume mínimo de 13 m³.
A temperatura do ar do local de instalação do aparelho deve estar compreendida entre 10 e 40°C. Caso esteja fora do intervalo, o produto só funciona com resistência. Respeite as distâncias mínimas de instalação para garantir o funcionamento correto e deixe espaço suficiente para eventual manutenção.

4 / UTILIZAÇÃO DO MOLDE DE MONTAGEM

Na embalagem externa, está representado em dimensões reais o perfil do produto, com a posição exata dos ilhós e dos suportes.

5 / FIXAÇÃO DO PRODUTO NA PAREDE

Depois de nivelar o molde e de marcar os pontos de perfuração realçados, fure com um berbequim Ⓞ.
Insira nos furos em sequência: fischers e ganchos Ⓔ.
Posicione os suportes no gancho, certificando-se de que ficam engatados de forma correta.

6 / DESMONTAGEM DAS TAMPAS

1 - Retire as tampas de plástico dos parafusos.
2 - Retire os parafusos e a tampa inferior.
3 - Desengate as aletas laterais.

7 / LIGAÇÃO HIDRÁULICA ⚠

A entrada e a saída da água estão identificadas por:
- Anel azul para a entrada da água fria - Anel vermelho para a saída da água quente. Aplique a fita de Teflon Ⓜ nos tubos de água fria e quente do aparelho.

Instalação em países fora da UE (figura da esquerda)
- Fixe as juntas dielétricas Ⓑ.
- Instale o dispositivo contra sobrepressões Ⓐ.
- Ligue as mangueiras Ⓖ.
- Aparafuse o conector da água de condensação Ⓓ.

Instalação em países da UE (figura da direita)
- Fixe as juntas dielétricas Ⓑ.
- Aparafuse o grupo de segurança Ⓕ no tubo da água fria.
- Ligue as mangueiras Ⓖ.
- Instale a junta Ⓛ e o separador Ⓘ.
- Rode união em cotovelo de descarga para ligar o tubo de descarga da condensação Ⓒ à separador Ⓘ.
- Ligue o sifão Ⓗ à separador Ⓘ.

Ligue o tubo de distribuição de água do sistema doméstico ao tubo da água quente.
Efetue o enchimento do produto até sair água da torneira.

8 / LIGAÇÃO ELÉTRICA ⚠

O produto está equipado com cabo e ficha, para o ligar a uma fonte de alimentação elétrica.

9 / RESOLUÇÃO DE PROBLEMAS

Para esclarecimentos sobre o produto ou a instalação, consulte o manual completo ou contacte o centro de assistência técnica da Ariston.

⚠ **ATENÇÃO! Seguir cuidadosamente as advertências gerais.**

HU QUICK START GUIDE LYDOS HYBRID

A "gyors üzembehelyezési útmutató" nem helyetesíti a felhasználói kézikönyvet! A készülék felszerelése és használata előtt olvassa át figyelmesen a felhasználói kézikönyvet!

1 / TARTOZÉKOK

A készlet tartalma: Ⓐ 1 biztonsági szelep (8 bar) - Ⓑ 2 db 1/2" elektromos kapcsolóidom - Ⓒ Kondenzvízürítés csatlakozója - Ⓓ Y alakú kondenzvíz-csatlakozó - Ⓔ 2 db Fischer dübel, 2 db kampó.
Nincs mellékelve: Ⓕ 1 db biztonsági szerelvénycsoport (kötelező azokban az EU-tagországokban, ahol ez előírás) - Ⓖ 2 db csatlakozócső - Ⓗ Szifon - Ⓘ Távtartót - Ⓛ kapcsolóidom - Ⓜ Teflon - Ⓞ Fúró - Ⓝ Vízszintmérő.

2 / FELSZERELÉS

80 literes modell: kettő személy - 100 literes modell: kettő személy

3 / TERMÉK ELHELYEZÉSE ⚠

A helyes működéshez a termék beszerelési helyének térfogata minimum 13 m³ kell, hogy legyen.
A beszerelési helyen a levegő hőmérsékletének 10 és 40 °C között kell lennie; ha a hőmérséklet ezen a tartományon kívül esik, a termék csak fűtőszállal működik.
Tartsa be a minimális beszerelési távolságokat, így biztosítható a megfelelő működés, és az esetleges karbantartáshoz is elegendő hely áll rendelkezésre.

4 / SZERELŐSABLON HASZNÁLATA

A külső csomagoláson valós méretben van feltüntetve a termék profilja, a furatok és tartóelemek pontos elhelyezkedésével együtt.

5 / A TERMÉK FALRA RÖGZÍTÉSE

A szerelősablon szintbe állítását és a fúráspontok megjelölését követően az Ⓞ fúróval fúrjon lyukat.
A furatokba egymás után helyezze be a dübelt és az Ⓔ kampókat. Helyezze a tartókat a kampóra, és győződjön meg arról, hogy megfelelő módon vannak rögzítve.

6 / OLDALSÓ BURKOLATOK LESZERELÉSE

1 - Távolítsa el a műanyag csavartakarókat
2 - Távolítsa el a csavarokat és az alsó burkolatot
3 - Akassza ki az oldalsó füleket

7 / HIDRAULIKUS CSATLAKOZTATÁS ⚠

A víz bemenetét és kimenetét az alábbiak jelölik:
- kék gyűrű a hideg víz bemenetéhez és piros gyűrű a meleg víz kimenetéhez. Helyezze fel az Ⓜ teflonszalagot a berendezés hideg- és melegvízcsöveire.

Beszerelés EU-n kívüli országokban (bal oldali ábra)
- Rögzítse a Ⓑ elektromos kapcsolóidomokat
- Szerelje be az Ⓐ nyomásvédő eszközt
- Csatlakoztassa a Ⓖ rugalmas csöveket
- Csavarozza be a Ⓓ kondenzvíz-csatlakozót

Beszerelés EU-s országokban (jobb oldali ábra)
- Rögzítse a Ⓑ elektromos kapcsolóidomokat
- Csavarozza fel az Ⓕ biztonsági egységet a hidegvízcsőre
- Csatlakoztassa a Ⓖ rugalmas csöveket
- Szerelje be az Ⓛ tömítéseket és az Ⓘ távtartót
- Forgassa el a leeresztő könyökcsövet, így a Ⓒ kondenzvíz-leeresztő cső az Ⓘ távtartót
- Csatlakoztassa a Ⓗ szifont az Ⓘ távtartót

Csatlakoztassa a használativíz-hálózat vízelosztó csövét a melegvízcsőhöz. Gondoskodjon arról, hogy a termék addig töltődjön fel, amíg a csapból a víz ki nem buggyan.

8 / VILLAMOS CSATLAKOZÁS ⚠

A termékhez tartozik egy kábel és egy csatlakozódugó. Ezeket egyszerűen csatlakoztassa a hálózathoz.

9 / HIBAELHÁRÍTÁS

Ha a termékkel vagy a beszereléssel kapcsolatban felvilágosításra van szüksége, tekintse meg a telepítési kézikönyvet, vagy forduljon az Ariston-szakszervizhez.

⚠ **FIGYELMEZTETÉS! Kövesse a felhasználói kézikönyvben felsorolt általános figyelmeztetéseket és biztonsági normákat, és mindenféle körülmények között, tartsa be az adott utasításokat!**

PL QUICK START GUIDE LYDOS HYBRID

Quick Start jest tylko dokumentem pomocniczym i nie zastepuje dokumentacji technicznej dołaczonej do urzadzenia. Zapoznaj sie z instrukcja urzadzenia zanim rozpoczniesz instalacje i uzytkowanie produktu.

1 / AKCESORIA

Na wyposażeniu: Ⓐ 1 urządzenie chroniące przed nadciśnieniem (8 bar) - Ⓑ 2 złączki dielektryczne 1/2" - Ⓒ Rurka do odprowadzania skroplin - Ⓓ Złącze odprowadzające skropliny w kształcie y - Ⓔ 2 kołki fischer, 2 zaczepy
Do nabycia osobno: Ⓕ 1 zespół bezpieczeństwa (obowiązkowy w krajach UE, które go wymagają) - Ⓖ 2 przewody połączeniowe - Ⓗ syfon - Ⓘ przekładkę - Ⓛ złącze - Ⓜ teflon Ⓞ wiertarka Ⓝ poziomica.

2 / WPROWADZENIE DO INSTALACJI

Model 80l: dwie osoby - Model 100l: dwie osoby

3 / USTAWIENIE URZĄDZENIA ⚠

W celu prawidłowego funkcjonowania, pomieszczenie instalacyjne, w którym jest umieszczone urządzenie, musi mieć minimalną objętość 13 m³. Temperatura powietrza w pomieszczeniu, w którym jest zainstalowane urządzenie, musi być zawarta w zakresie od 10 do 40°C; jeśli jest ona poza zakresem, urządzenie będzie funkcjonować wyłącznie z grzałką.
Przestrzegać minimalnych odległości instalacji w celu zapewnienia prawidłowego funkcjonowania i przestrzeni do ewentualnej konserwacji.

4 / UŻYCIE SZABLONU MONTAŻOWEGO

Na zewnętrznym opakowaniu przedstawiono, w rzeczywistych wymiarach, profil produktu z dokładną pozycją otworów i uchwytów.

5 / MOCOWANIE URZĄDZENIA NA ŚCIANIE

Po wypoziomowaniu szablonu i zaznaczeniu wyznaczonych otworów należy przewiercić wiertarką Ⓞ.
Umieścić w otworach kolejno: kołki fischer i zaczepy Ⓔ. Umieścić uchwyty na zaczepie upewniając się, że zostały prawidłowo zaczepione.

6 / DEMONTAŻ POKRYW BOCZNYCH

1 - Wyjąć plastikową zaślepkę
2 - Wyjąć śruby i pokrywę dolną
3 - Odczepić skrzydełka boczne

7 / PODŁĄCZANIE DO INSTALACJI HYDRAULICZNEJ ⚠

Wlot i wylot wody są oznaczone w następujący sposób:
- niebieski pierścień wejściowy wody zimnej- czerwony pierścień wyjściowy wody ciepłej. Zastosować taśmę Teflonową Ⓜ na rury zimnej i ciepłej wody urządzenia.

Instalacja w krajach poza UE (rysunek z lewej strony)
- Przymocować złączki dielektryczne Ⓑ
- Zainstalować urządzenie chroniące przed nadciśnieniem Ⓐ
- Połączyć przewody giętkie Ⓖ
- Przykręcić złącze odprowadzające skropliny Ⓓ

Instalacja w krajach poza UE (rysunek z prawej strony)
- Przymocować złączki dielektryczne Ⓑ
- Przykręcić grupę bezpieczeństwa Ⓕ do rury zimnej wody
- Połączyć przewody giętkie Ⓖ
- Zainstalować złącze Ⓛ i przekładkę Ⓘ
- Przekręcić kolanko spustowe, aby połączyć rurkę do odprowadzania skroplin Ⓒ ze przekładkę Ⓘ
- Połączyć syfon Ⓗ ze przekładkę Ⓘ

Podłączyć rurę dystrybucji wodnej instalacji domowej do rury ciepłej wody.
Napełnić urządzenie aż do wycieku wody z kurka.

8 / POŁĄCZENIE ELEKTRYCZNE ⚠

Urządzenie jest wyposażone w kabel i wtyczkę, połączyć je do źródła zasilania.

9 / USUWANIE USTEREK

W celu uzyskania wyjaśnień na temat urządzenia lub instalacji należy się zapoznać z pełną wersją instrukcji lub zwrócić do pomocy technicznej Ariston.

⚠ **UWAGA! Rygorystycznie przestrzegac ogólnych ostrzezen obowiazujacych przepisów instalacyjnych i zalecen opisanych w instrukcji!**

CZ STRUČNÝ NÁVOD LYDOS HYBRID

Quick start je dokument, který slouží k seznámení se zařízením a nenahrazuje návod k tomuto zařízení. Před zahájením instalace a používáním výrobku si pozorne prectete návod.

1 / PŘÍSLUŠENSTVÍ

Standardní výbava: Ⓐ 1 přetlakové zařízení (8 bar) - Ⓑ 2 ks dielektrických spojů 1/2" - Ⓒ Potrubí vypuštění kondenzátu - Ⓓ Konektor kondenzační vody ve tvaru y - Ⓔ 2 ks hmoždinky typu Fisher, 2 ks háčků.
Mimořádná výbava: Ⓕ 1 ks bezpečnostní jednotky (povinná v zemích EU, které ji vyžadují) - Ⓖ 2 ks spojovací potrubí - Ⓗ Sifón - Ⓘ vyrovnávací podložku - Ⓛ Spoj - Ⓜ Teflon - Ⓞ Vrtačka - Ⓝ Vodováha.

2 / POTŘEBNÝ POČET OSOB

Model 80l: dvě osoby - Model 100l: dvě osoby

3 / UMÍSTĚNÍ PRODUKTU ⚠

Aby produkt fungoval správně, místo, kde bude provedena instalace musí ýt minimálně 13 m³.
Teplota vzduchu v místnosti, kde je spotřebič instalovaný, se musí pohybovat mezi 10 a 40 °C; pokud se pohybuje mimo tento interval, produkt bude fungovat omezeně.
Dodržujte minimální vzdálenosti pro zabezpečení správné funkce a zajištění prostoru pro případnou údržbu.

4 / POUŽITÍ MONTÁŽNÍ ŠABLONY

Na vnější straně obalu je zobrazený profil produktu se reálnými rozměry a s uvedením přesné polohy otvorů a konzol.

5 / UPEVNĚNÍ PRODUKTU NA STĚNU

Po vyrovnaní šablony pomocí vodováhy vyznačte místa pro otvory a vrtačkou Ⓞ vyvrtejte otvory.
Do otvorů vložte postupně hmoždinky Fischer a háčky Ⓔ.
Umístěte konzole na háčky a zkontrolujte, že jsou správně upevněné.

6 / DEMONTÁŽ BOČNÍCH KRYTŮ

1 - Odstraňte plastový kryt šroubu
2 - Vyšroubujte šrouby a odstraňte spodní kryt
3 - uvolněte západky na boku

7 / ZAPOJENÍ VODY ⚠

Vstup a výstup vody jsou označené:
– světle modrý kroužek pro přívod studené vody - červený kroužek pro výstup teplé vody. Na potrubí zařízení se studenou vodou a teplou vodou naviňte teflonovou pásku Ⓜ.

Instalace v zemích mimo EU (obrázek vlevo)
- Připojte dielektrické spoje Ⓑ
- Namontujte zařízení pro ochranu proti přetlaku Ⓐ
- Zapojte pružné spoje Ⓖ
- Našroubujte konektor kondenzované vody Ⓓ

Instalace v zemích EU (obrázek vpravo)
- Připojte dielektrické spoje Ⓑ
- Na potrubí studené vody namontujte bezpečnostní jednotku Ⓕ
- Zapojte pružné spoje Ⓖ
- Namontujte spoj Ⓛ a vyrovnávací podložku Ⓘ
- Otočte vypouštěcí kloub a připojte potrubí vypouštění kondenzátu Ⓒ na vyrovnávací podložku Ⓘ
- Připojte sifón Ⓗ na vyrovnávací podložku Ⓘ

Připojte potrubí vodovodu k potrubí teplé vody
Naplňte produkt tak, aby z ventilu začala vytékat voda.

8 / ELEKTRICKÉ ZAPOJENÍ ⚠

Produkt je dodávaný s kabelem a zástrčkou, pouze jej zapojte do napájení.

9 / ŘEŠENÍ POTÍŽÍ

Informace o produktu a jeho instalaci naleznete v návodu nebo se obraťte na servis společnosti Ariston.

⚠ **UPOZORNENÍ! Dusledne dodržujte všeobecné upozornení, platné normy pro instalaci a pokyny uvedené v návodu.**

SK STRUČNÝ NÁVOD LYDOS HYBRID

Quick start je dokument, ktorý slúži na oboznámenie sa so zariadením a nenahrádza návod k tomuto zariadeniu. Pred zahájením inštalácie a používaním výrobku si pozorne precítajte návod.

1 / PRÍSLUŠENSTVO

Štandardná výbava: Ⓐ 1 pretlakové zariadenie (8 bar) - Ⓑ 2 ks dielektrických spojov 1/2palcových - Ⓒ rúrka pre vypúšťanie kondenzátu - Ⓓ konektor kondenzačnej vody s tvarom y - Ⓔ 2 ks hmoždinky typu Fisher, 2 ks háčikov.
Mimoriadna výbava: Ⓕ 1 ks bezpečnostnej jednotky (povinná v krajinách EU, ktoré ju vyžadujú) - Ⓖ 2 ks spojovacích rúrok - Ⓗ sifón - Ⓘ yrovnávaciu podložku - Ⓛ spoj - Ⓜ Teflón - Ⓞ Vŕtačka - Ⓝ Vodováha.

2 / POTREBNÝ POČET OSÔB

Model 80l: dve osoby - Model 100l: dve osoby

3 / UMIESTNENIE PRODUKTU ⚠

Aby produkt fungoval správne, priestor inštalácie, kam bude produkt umiestnený, musí mať objem minimálne 13 m³.
Teplota vzduchu v miestnosti, kde je spotrebič nainštalovaný, sa musí pohybovať medzi 10 a 40 °C; pokiaľ sa pohybuje mimo tento interval, produkt bude fungovať iba s odporom.
Dodržujte minimálne vzdialenosti pre zabezpečenie správneho fungovania a zaistenia priestoru pre prípadnú údržbu.

4 / POUŽITIE MONTÁŽNEJ ŠABLÓNY

Na vonkajšej strane obalu je zobrazený profil produktu s reálnymi rozmermi a s uvedením presnej polohy pozdĺžnych otvorov a konzol.

5 / PRIPEVNENIE PRODUKTU NA STENU

Po vyrovnaní šablóny s pomocou vodováhy, a vyznačte si miesta na vŕtanie a vŕtačkou Ⓞ vyvŕtajte otvory.
Do otvorov vložte postupne: hmoždinky typu Fischer a háčiky Ⓔ
Umiestnite konzoly na háčiky a uistite sa, že sú uchytené správne.

6 / DEMONTÁŽ BOČNÝCH KRYTOV

1 - Odstráňte plastový kryt skrutky.
2 - Vyskrutkujte skrutky a odstráňte dolný kryt.
3 - Uvoľnite bočné západky.

7 / HYDRAULICKÉ ZAPOJENIE ⚠

Vstup a výstup vody sú označené:
- bledo modrý krúžok pre prívod chladnej vody - červený krúžok pre výstup teplej vody. Na rúrky zariadenia so studenou vodou a teplou vodou naviňte teflónovú pásku Ⓜ.

Inštalácia v krajinách mimo EU (obrázok vľavo)
- Pripevnite dielektrické spoje Ⓑ
- Nainštalujte zariadenie na ochranu proti pretlaku Ⓐ
- Zapojte pružné spoje Ⓖ
- Zaskrutkujte konektor kondenzovanej vody Ⓓ

Inštalácia v krajinách EU (obrázok vpravo)
- Pripevnite dielektrické spoje Ⓑ
- Zaskrutkujte bezpečnostnú jednotku Ⓕ na rúrku studenej vody
- Zapojte pružné spoje Ⓖ
- Nainštalujte spoj Ⓛ a vyrovnávaciu podložku Ⓘ
- Otočte vypúšťací kĺb a pripojte rúrku vypúšťania kondenzátu Ⓒ na vyrovnávaciu podložku Ⓘ
- Pripojte sifón Ⓗ na vyrovnávaciu podložku Ⓘ

Pripojte rúrku vodovodného rozvodu k rúrke s teplou vodou.
Naplňte produkt, až kým z ventilu nezačne vytekať voda.

8 / ELEKTRICKÉ ZAPOJENIE ⚠

Produkt je vybavený káblom a zástrčkou, jednoducho ju zapojte do napájacieho zdroja.

9 / ODSTRAŇOVANIE PROBLÉMOV

Ohľade akejkoľvek informácie, týkajúcej sa výrobku alebo jeho inštalácie, si prečítajte návod alebo sa obráťte na servisnú službu firmy Ariston.

⚠ **UPOZORNENIE! Dôsledne dodržiavajte všeobecné upozornenia, platné normy pre inštaláciu a pokyny uvedené v návode.**

RU КРАТКОЕ РУКОВОДСТВО LYDOS HYBRID

QUICK START является ознакомительным документом и не заменяет руководство по эксплуатации. Внимательно прочтите руководство по эксплуатации перед установкой и использованием продукта.

1 / АКСЕССУАРЫ

В комплекте: Ⓐ 1 устройство под давлением (8 бар) - Ⓑ 2 диэлектрических соединения 1/2" - Ⓒ Трубка для слива конденсата - Ⓓ У-образный разъем для конденсата - Ⓔ: 2 крепления типа fischer, 2 крючка.
Не входят в комплект: Ⓕ 1 группа безопасности (обязательна в странах ЕС, где это требуется) - Ⓖ 2 шланга для подключения - Ⓗ Сифон - Ⓘ Распорка - Ⓛ Муфта - Ⓜ Уплотнительная лента - Ⓞ Сверло - Ⓝ Строительный уровень.

2 / СПОСОБ УСТАНОВКИ

Модель 80 л: два человека - Модель 100 л: два человека

3 / РАЗМЕЩЕНИЕ ИЗДЕЛИЯ ⚠

Для надлежащей работы помещение, в котором установлено изделие, должно иметь объем как минимум 13 м3.
Температура воздуха в помещении, в котором должно устанавливаться оборудование, должна находиться в пределах от 10 до 40°C; если она выходит из диапазона, в изделии будут работать исключительно ТЭНы.
Соблюдайте минимальные расстояния в плане установки для обеспечения правильной работы и пространства для возможного ремонта.

4 / ИСПОЛЬЗОВАНИЕ ТРАФАРЕТА ДЛЯ НАСТЕННОГО КРЕПЛЕНИЯ

На наружной упаковке в натуральную величину изображен профиль изделия с точным расположением пазов и кронштейнов.

5 / КРЕПЛЕНИЕ ИЗДЕЛИЯ НА СТЕНУ

После выравнивания шаблона по уровню и нанесения точек для отверстий, выполните эти отверстия сверлом Ⓞ.
Вставляйте в отверстия в такой последовательности: крепления типа fischer и крючки Ⓔ. Установите кронштейны на крючок, обеспечив их крепление в надлежащем порядке.

6 / СНЯТИЕ БОКОВЫХ